Ассоциация «Объединение
градостроительного планирования и проектирования»
Общество с ограниченной ответственностью
«Сфера-Мск»

Жилой дом переменной этажности со встроенными нежилыми помещениями на первом этаже (3 очередь строительства) комплекса жилых домов в д. Сапроново Ленинского района Московской области по адресу: Московская область, Ленинский район, Городское поселение Горки Ленинские, д. Сапроново, Российская Федерация

РАБОЧАЯ ДОКУМЕНТАЦИЯ

Архитектурные решения.
Основной комплект рабочих чертежей.
Сечения. Узлы.

02-01/17-АР4

Книга 1

2019

Ассоциация «Объединение
градостроительного планирования и проектирования»
Общество с ограниченной ответственностью
«Сфера-Мск»

Жилой дом переменной этажности со встроенными нежилыми помещениями на первом этаже (3 очередь строительства) комплекса жилых домов в д. Сапроново Ленинского района Московской области по адресу: Московская область, Ленинский район, Городское поселение Горки Ленинские, д. Сапроново, Российская Федерация

РАБОЧАЯ ДОКУМЕНТАЦИЯ

Архитектурные решения.
Основной комплект рабочих чертежей.
Сечения. Узлы.

02-01/17-АР4

Книга 1

Главный инженер проекта Е.В.Семенок

2019

Согласовано

Взам. инв. №

Подп. и дата

Инв. № подл.

Ведомость документов основного комплекта рабочих чертежей.

Обозначение	Наименование	Примечание
02-01/17-АР1	Маркировочные планы.	2 книги
02-01/17-АР2	Монтажные планы.	2 книги
02-01/17-АР3	Фасады. Разрезы.	
02-01/17-АР4	Сечения. Узлы.	2 книги
02-01/17-АР5	Заполнение проемов.	
02-01/17-АР6	Отделка.	2 книги

Ведомость ссылочных документов.

Обозначение	Наименование	Примечание
Серия 1.031.9-3.10	Перегородки поэлементной сборки из гипсоволокнистых листов на металлическом и деревянном каркасах для жилых, общественных и производственных зданий. Выпуск 3.	
Серия 1.073.9-2.08	Комплектные системы Кнауф. Облицовки поэлементной сборки из гипсокартонных листов ограждающих конструкций для жилых, общественных и производственных зданий.	
Серия 1.031.9-2.07	Комплектные системы Кнауф. Перегородки поэлементной сборки из гипсокартонных листов на металлическом и деревянном каркасах для жилых, общественных и производственных зданий. Выпуск 2.	
ГОСТ 530-2012	Кирпич и камни керамические. Общие технические условия.	
ГОСТ 28013-98	Кирпич и камень керамические. Общие технические условия.	
ГОСТ 30674-99	Блоки оконные из поливинилхлоридных профилей.	
ГОСТ 23747-88	Блоки дверные из алюминиевых сплавов	
ГОСТ 31173-2003	Блоки дверные стальные. Технические условия.	

Ведомость рабочих чертежей основного комплекта 02-01/17-АР2.3

Лист	Наименование	Примечание
1	Общие данные.	Книга 1. Изм.(1) зам.
2	Устройство вертикальных деф. швов во внешних стенах с системой наружной теплоизоляции с отделочным слоем из тонкослойной штукатурки	
3	Узел деформационного шва вертикальных конструкций подвала М1:10	
4	Узел деформационного шва. М 1:10	
5	Узел устройства внешних стен в цокольной и подземной части М1:20	
6	Сечение. Приямок ИТП М1:20	
7	Сечения в-в - н-н.	Изм.1 (зам.)
8	Узлы сборных перегородок из ГКЛ(ГКЛВ). Лист 1	
9	Узлы сборных перегородок из ГКЛ(ГКЛВ). Лист 2	
10	Узлы устройства внешних стен надземной части с использованием камней формата 2,1НФ	
11	Устройство внешних стен 1-го этажа в местах с шириной простенка менее 0.5 м.	
12	Узлы устройства внутренних стен надземной части с использованием камней формата 2,1НФ	
13	Узлы устройства опирания перемычек в зонах с отсутствием кирпичной кладки	
14	Внутренние лестницы ЛК-1, ЛК-2, ЛК-8.	
15	Внутренние лестницы ЛК-3-К-7.	Изм.3 (зам.)
16	Узлы устройства конструкций кровли К1, К2, К19. Узел А, Б. М 1:10	Изм.3 (зам.)
17	Узлы устройства конструкций кровли К3-К5, К7,К8,К11,К17,К18. Узел В,Г,Д,Е,Ж. М 1:10	Изм.3 (зам.)
18	Узлы устройства конструкций кровли К6, К9,К10,К12-К16. М 1:10	
19	Сечение 1-1, 2-2, 3-3, 4-4, 5-5, 6-6. Устройство витражного остекления в уровне 1-го этажа. М 1:25	Изм.3 (зам.)
20	Типовое решение монтажа оконных блоков. Узел устройства конструкций кровли К20.	Изм.3 (зам.)
21	Общие данные.	Книга 2
22	Фрагменты внешних фасадов 1-4. М 1:100	Изм.3 (зам.)
23	Фрагменты внешних фасадов 5-9. М 1:100	Изм.3 (зам.)
24	Фрагменты внешних фасадов 10-13.	Изм.1,3 (зам.)
25	Фрагменты внешних фасадов 14-18.	Изм.3 (зам.)
26	Фрагменты внутренних фасадов 19-24 М 1:100	Изм.3 (зам.)
27	Фрагменты внутренних фасадов 25-31. М 1:100	Изм.3 (зам.)
28	Вентиляционные каналы В1.1.8, В1.1.9, В1.2.9, В2.1.8	
29	Вентиляционные каналы В1.1.14, В1.2.14, В1.3.14, В1.4.14.	
30	Вентиляционные каналы В1.3.9, В1.4.9, В2.2.8, В3.1.8, В4.1.9.	
31	Вентиляционные каналы В2.1.14, В2.2.14, В2.3.14, В5.1.14.	
32	Вентиляционные каналы В5.1.8, В5.1.9, В5.2.9, В5.3.9.	
33	Вентиляционные каналы В5.4.9, В6.1.8, В6.2.8, В6.1.9.	
34	Вентиляционные каналы В6.2.9, В7.1.8, В8.1.8, В9.1.9.	
35	Вентиляционные каналы В9.2.9, В9.3.9, В 11.1.8, В 11.2.8.	
36	Вентиляционные каналы В5.2.14, В10.1.14, В12.1.14.	
37	Вентиляционные каналы В 11.1.9, В13.1.8, В13.2.8, В14.1.9, В11.2.9.	
38	Вентиляционные каналы В13.1.9, В15.1.9, В15.2.9, В17.1.8.	
39	Вентиляционные каналы В17.2.8, В17.3.8, В17.1.9, В17.2.9.	
40	Вентиляционные каналы В16.1.14, В15.1.14.	
41	Вентиляционные каналы ОВ-1-ОВ-4. М 1:50	
42	Вентиляционные каналы ОВ-5-ОВ-8. М 1:50	

В ПРОИЗВОДСТВО РАБОТ

«_____» _____ 20___ г.

подпись _____

Согласовано

Взам. инв. №

Подп. и дата

Инв. № подл.

Настоящая проектная документация разработана в соответствии с градостроительным планом земельного участка, заданием на проектирование, градостроительным регламентом, документами об использовании земельного участка для строительства, техническими регламентами, в том числе устанавливающими требования по обеспечению безопасной эксплуатации зданий, строений, сооружений и безопасного использования прилегающих к ним территорий, и с соблюдением технических условий.

Главный инженер проекта Е.В. Семенок

± 0.000 = 161.15

Изм.	Кол.уч	Лист	№ док.	Подпись	Дата
3	11	Зам.			14.11.19
2	3	Зам.	-		12.07.19
1	1	Зам.	-		24.06.19
ГИП		Семенок			14.11.19
Разработал		Мищенко			14.11.19
Норм.контр.		Янголь			14.11.19

Заказчик: ООО"Брусника. Москва" 02-01/17-АР4

Московская обл., Ленинский район, г.п. Горки Ленинские, д. Сапроново, уч. №50:21:0000000:34153 (3 очередь строительства)

Многоквартирный жилой дом

Стадия	Лист	Листов
Р	1	61

Общие данные.

Сфера-Мск

A2

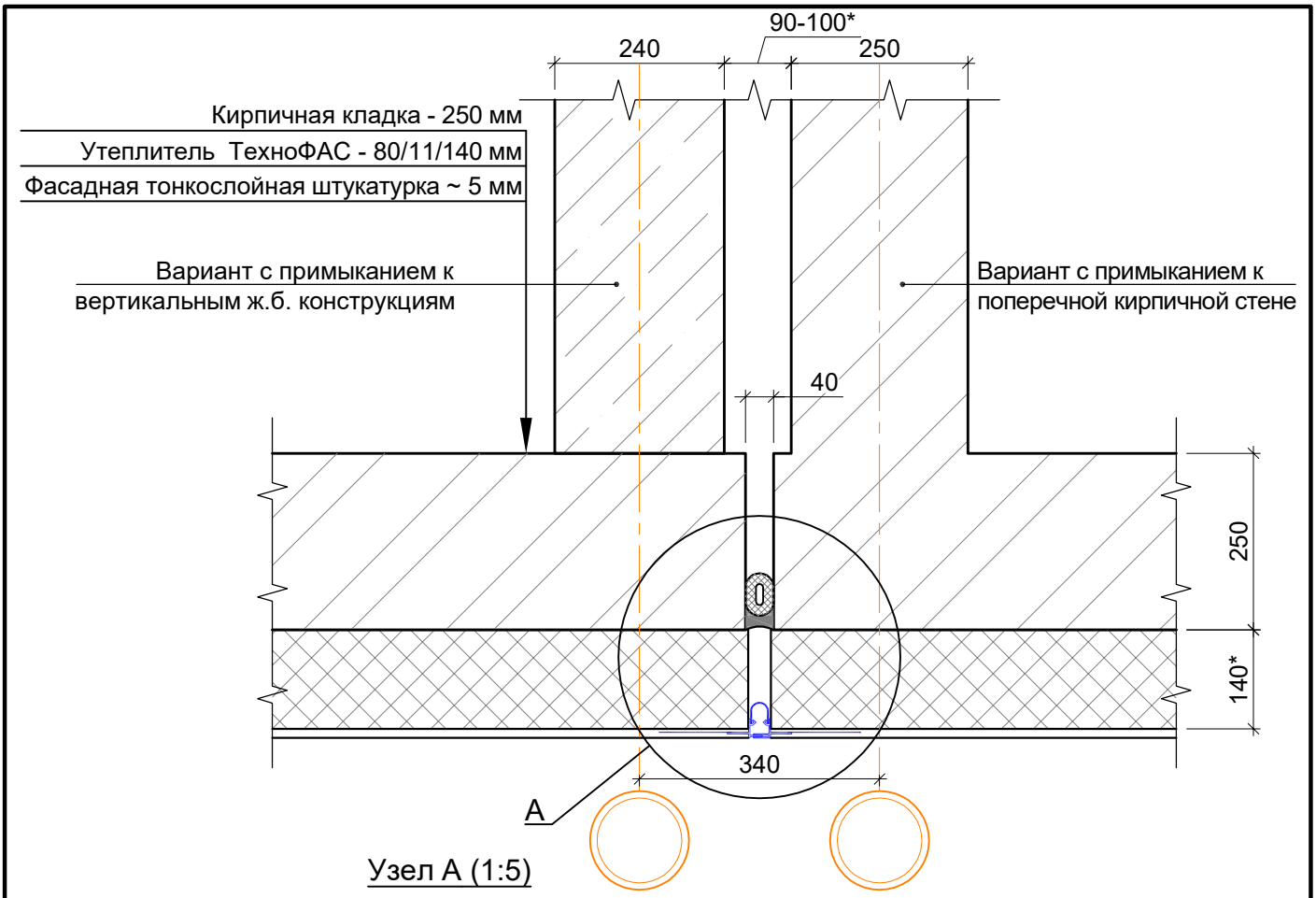

Узел А (1:5)

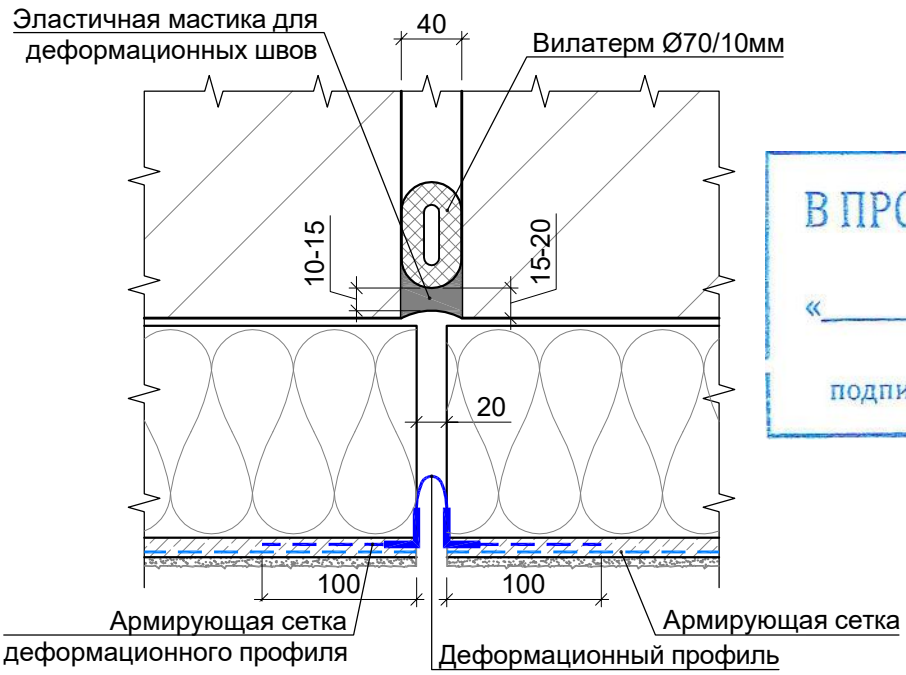

В ПРОИЗВОДСТВО РАБОТ

«_____» _____ 20____ г.

подпись _____

Примечания:

1. Мониторинг состояния деформационных швов вести на протяжении всего жизненного цикла здания.
2. Стык шнура Вилатерм выполнять со срезом торцов под 45°.

Согласовано

Взам. инв. №

Подп. и дата

Инв. № подл.

Изм.	Кол.уч	Лист	№док	Подп.	Дата
Разработал		Янголь			04.19
Проверил		Семенок			04.19
Н.контроль		Мищенко			04.19
Утвердил					

Заказчик ООО "Брусника. Москва" 02-01/17-АР4

Московская обл., Ленинскй район, г.п. Горки Ленинские, д. Сапроново, уч.№50:21:0000000:34153 (3 очередь строительства)

Многоквартирный жилой дом

Стадия	Лист	Листов
Р	2	

Устройство вертикальных деформационных швов во внешних стенах с системой наружной теплоизоляции с отделочным слоем из тонкослойной штукатурки

Сфера-Мск

Копировал

А4

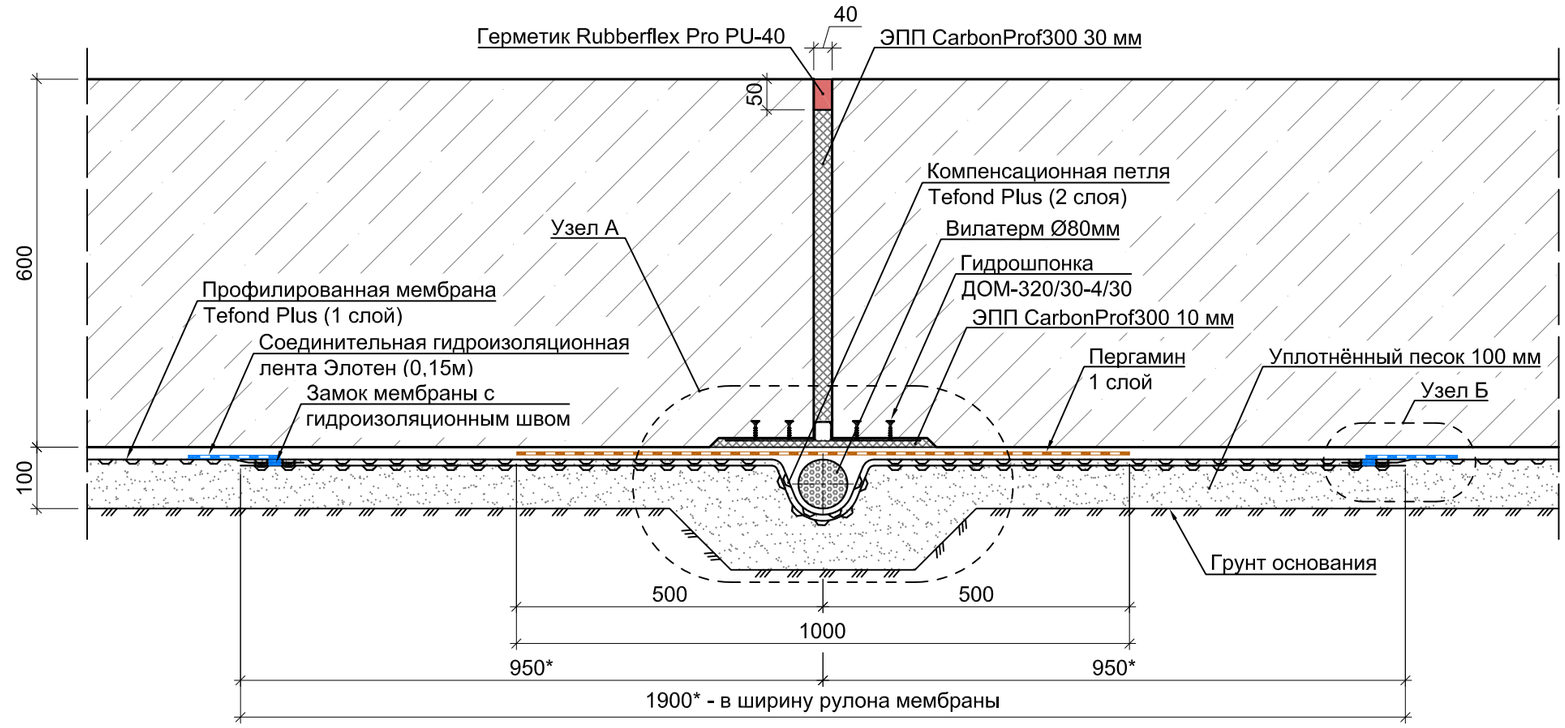

Узел А (1:5)

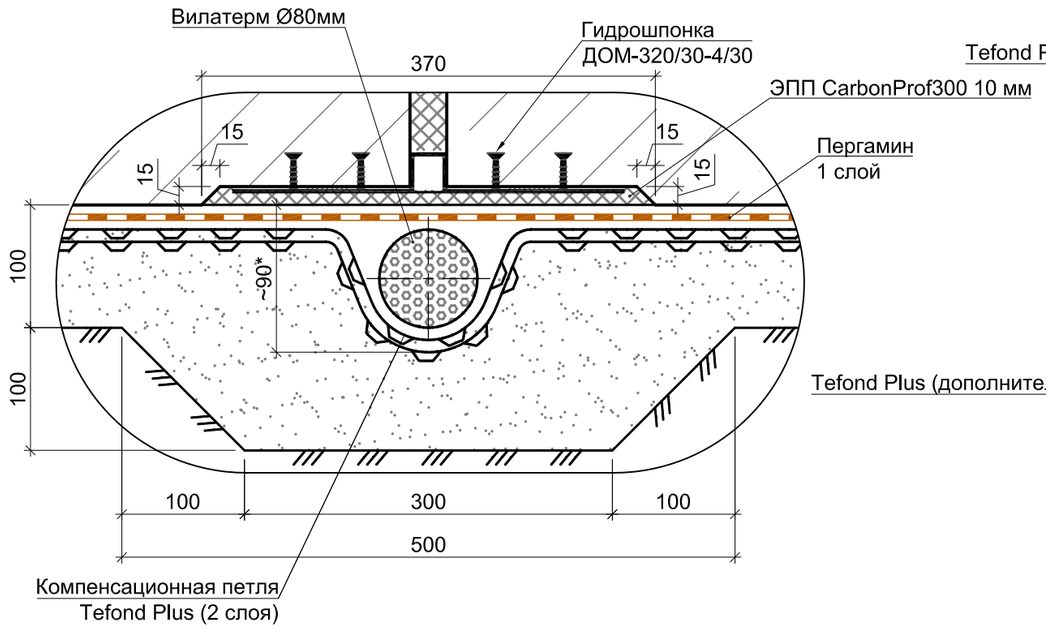

Узел Б (1:2)

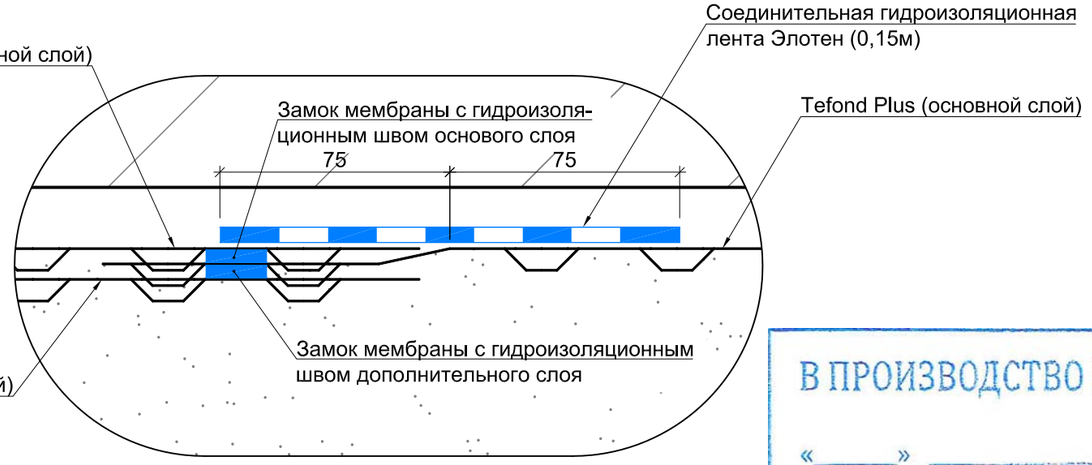

В ПРОИЗВОДСТВО РАБОТ

«_____» _____ 20___ г.

подпись _____

Примечания.

1. Компенсационную петлю укладывать в подготовленную траншею 90(h)x100 мм.
2. Укладку мембраны вести с контролем герметичности (непрерывности гидроизоляционного соединения) каждого продольного и поперечного шва между полотнами.
3. Работы по армированию ФП вести с контролем отсутствия прямого контакта (воздействия) арматуры на мембрану.
4. Перед бетонированием необходимо составить акт освидетельствования гидроизоляции ФП: 1) качество выполнения швов; 2) целостность мембраны.

Изм.	Кол.уч	Лист	№док	Подп.	Дата
Разработал		Янголь			04.19
Проверил		Семенок			04.19
Н.контроль		Мищенко			04.19
Утвердил					

Заказчик ООО "Брусника. Москва" 02-01/17-АР4

Московская обл., Ленинскй район, г.п. Горки Ленинские, д. Сапроново, уч.№50:21:0000000:34153 (3 очередь строительства)

Многоквартирный жилой дом

Стадия	Лист	Листов
Р	4	

Узел деформационного шва (М 1:10)

Сфера-Мск

Согласовано

Взам. инв. №

Подп. и дата

Инв. № подл.

Копировал

А3

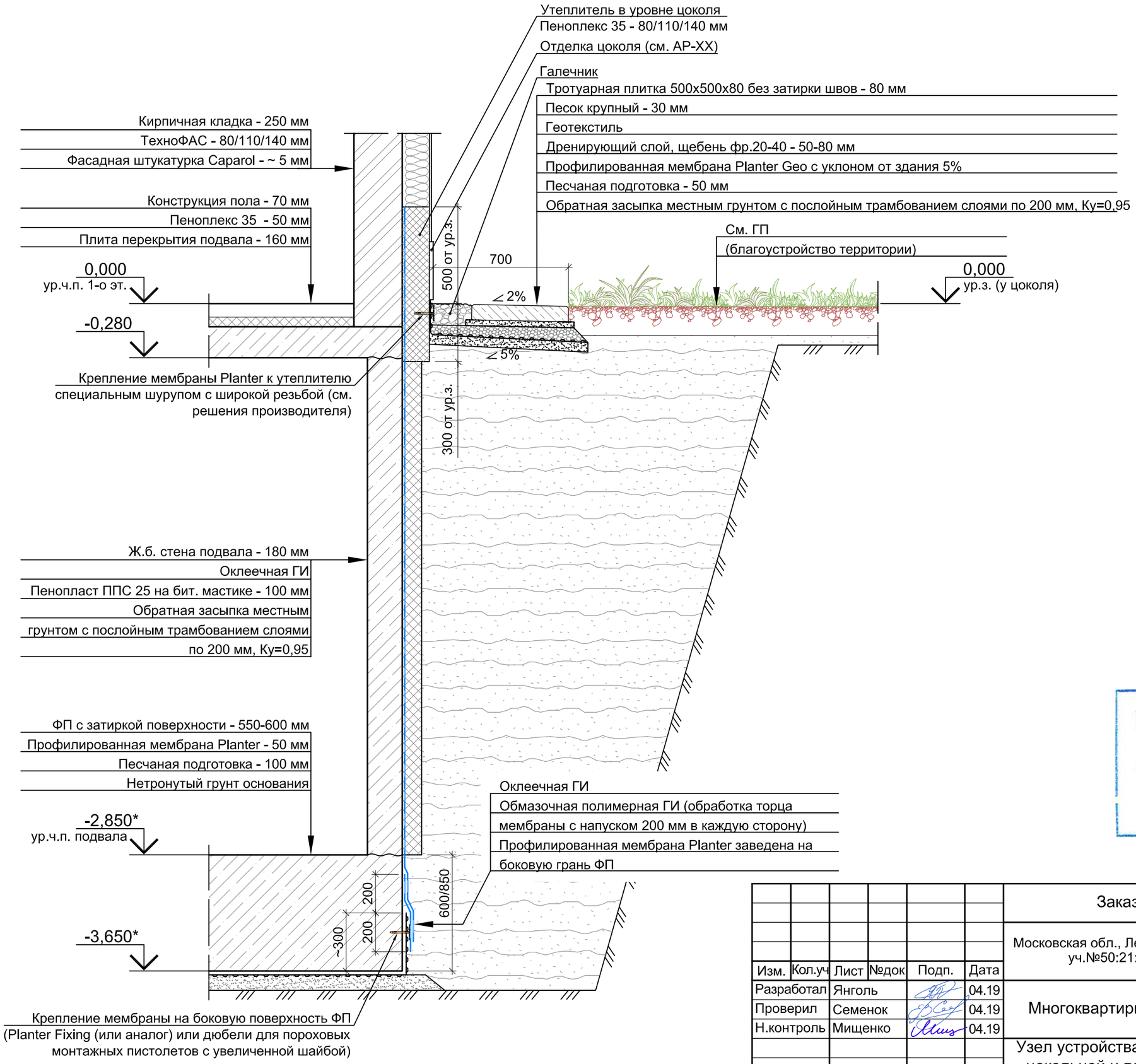

В ПРОИЗВОДСТВО РАБОТ

«_____» _____ 20___ г.

подпись _____

Согласовано

Взам. инв. №

Подп. и дата

Инв. № подл.

Изм.	Кол.уч	Лист	№док	Подп.	Дата
Разработал		Янголь			04.19
Проверил		Семенок			04.19
Н.контроль		Мищенко			04.19
Утвердил					

Заказчик ООО "Брусника. Москва" 02-01/17-АР4

Московская обл., Ленинскй район, г.п. Горки Ленинские, д. Сапроново, уч.№50:21:0000000:34153 (3 очередь строительства)

Многоквартирный жилой дом

Стадия	Лист	Листов
Р	5	

Узел устройства внешних стен в цокольной и подземной части (1:20)

Сфера-Мск

Копировал

А3_

Приямок ВК 500х500 мм

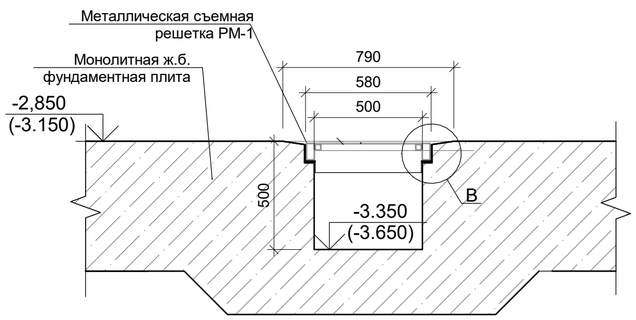

РМ-1

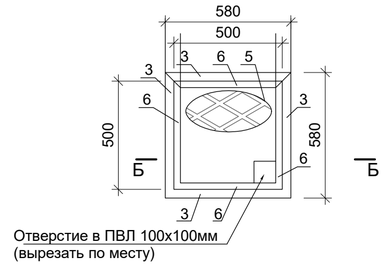

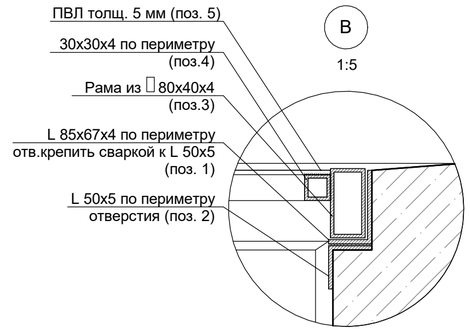

Приямок ВК 1000х1000 мм

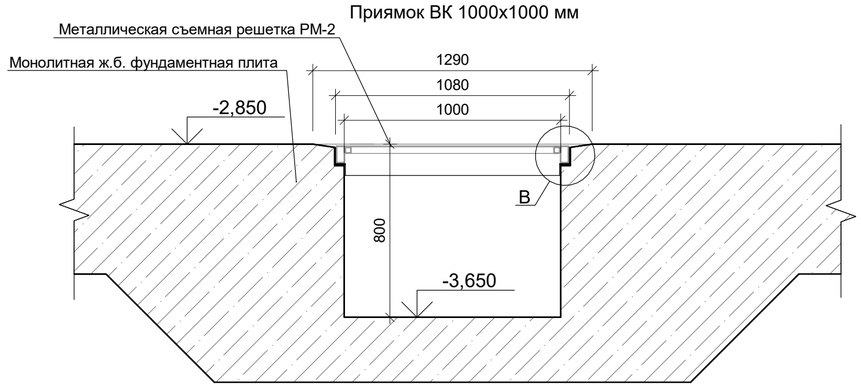

РМ-2

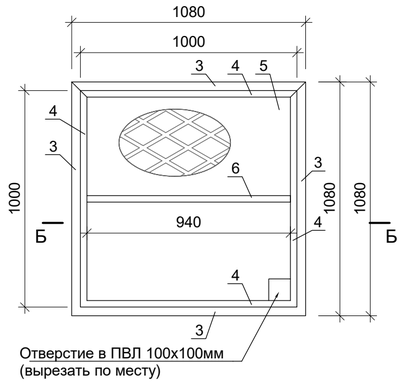

СПЕЦИФИКАЦИЯ МЕТАЛЛА НА СЪЕМНУЮ РЕШЕТКУ ДЛЯ ПРИЯМКА ВК 500х500, 1000Х1000 ММ

МАРКА Поз.	Обозначение	Наименование	Кол. шт	Масса ед. кг/п.м	Масса ед. кг/п.м
РМ-1 (количество съемных решеток 8 шт)					
1	ГОСТ 19772-93	L85х67х4 l=580мм	4	4.49	10.4
2	ГОСТ 19771-93	L50х4 l=580мм	4	2.9	6.7
3	ГОСТ 8645-68*	□ 80х40х4 l=580мм	4	16.73	38.8
4	ГОСТ 8639-82	□30х4 l=500мм	4	3.04	6.08
5	ТУ5262-001-57099372-2004	ПВЛ8 -508-500х500 Ст3спГОСТ1463	1	-	-
РМ-2 (количество съемных решеток 3 шт)					
1	ГОСТ 19772-93	L85х67х4 l=1080мм	4	4.49	19.4
2	ГОСТ 19771-93	L50х4 l=1080мм	4	2.9	12.5
3	ГОСТ 8645-68*	□ 80х40х4 l=1080мм	4	16.73	72.3
4	ГОСТ 8639-82	□30х4 l=1000мм	4	3.04	12.2
5	ТУ5262-001-57099372-2004	ПВЛ8 -508-1000х1000 Ст3спГОСТ1463	1	-	-
6	ГОСТ 8639-82	□30х4 l=940мм	1	3.04	2.6

Примечания:

1. Монтаж металлических конструкций выполнять на сварке. Высоту сварных швов приняття по наименьшей толщине свариваемых элементов. Сварку выполнять по контуру свариваемых элементов.
2. Смотреть совместно с листами 3, 8, 15, 24, 30, 35, 42, 49 (план подвала) Альбома АР1.
3. Стенки приямка обработать полимер-цементным составом "Ксайпекс".

В ПРОИЗВОДСТВО РАБОТ

«_____» _____ 20___ г.

подпись _____

Согласовано

Взам. инв. №

Подп. и дата

Инв. № подл.

Изм.	Кол.уч	Лист	№ док.	Подпись	Дата
Разработал		Мищенко			28.10.19
Норм.контр.		Янголь			28.10.19

Заказчик: ООО"Брусника. Москва" 02-01/17-АР4

Московская обл., Ленинский район, г.п. Горки Ленинские, д. Сапроново, уч. №50:21:0000000:34153 (3 очередь строительства)

Многоквартирный жилой дом

Стадия	Лист	Листов
Р	6	

Сечение. Приямок ИТП М1:20

Сфера-Мск

A2

в-в (1:20)

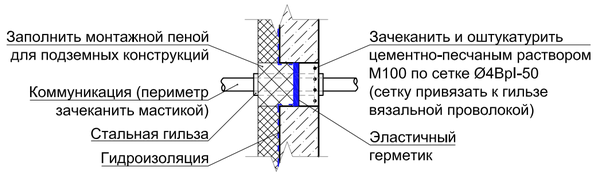

г-г (1:20)

д-д (1:20)

Узел прохождения трубопроводов системы К1 Ø110 мм через перекрытия с использованием противопожарной муфты

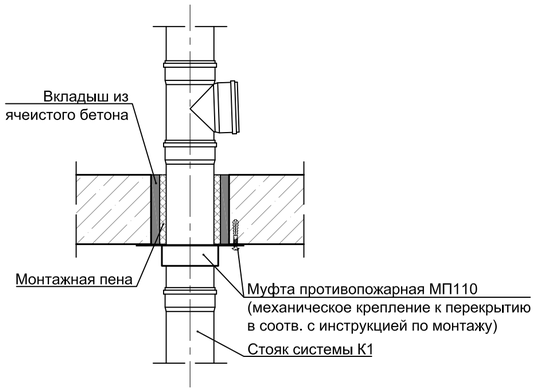

Узел прохождения инженерных коммуникаций через несущие и ограждающие конструкции ы зоне деформационного шва

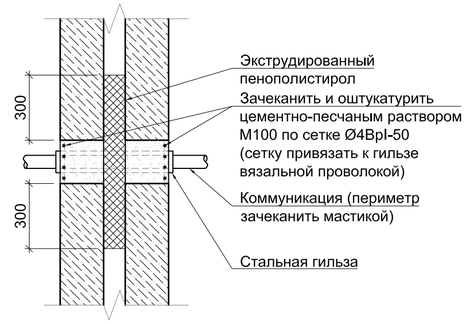

е-е (1:20)

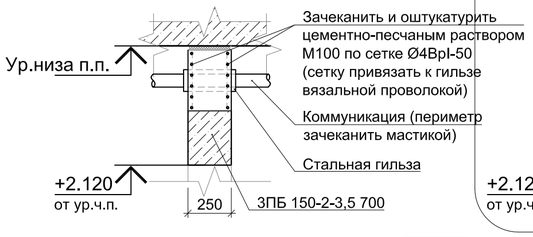

и-и (1:20)

1.1

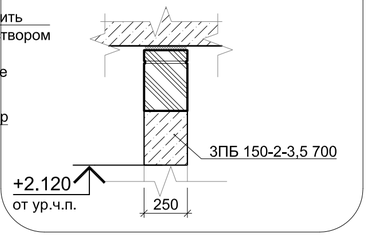

л-л (1:5)

1.2

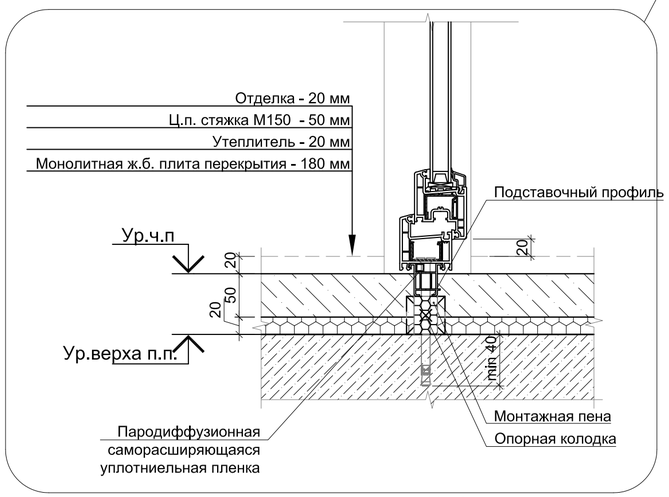

к-к (1:5)

1.3

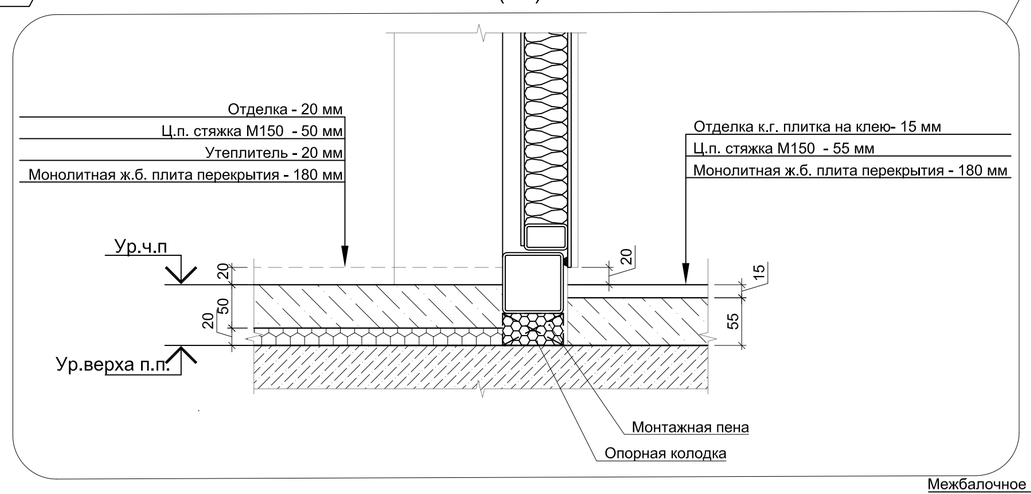

Узел утепления отвода К1 в зоне арочного проезда (1:40)

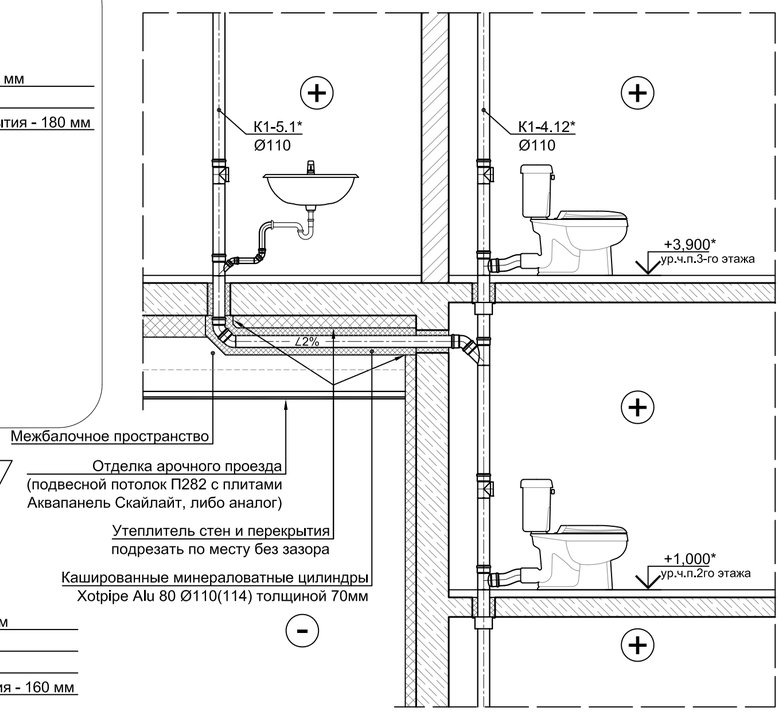

м-м (1:5)

1.4

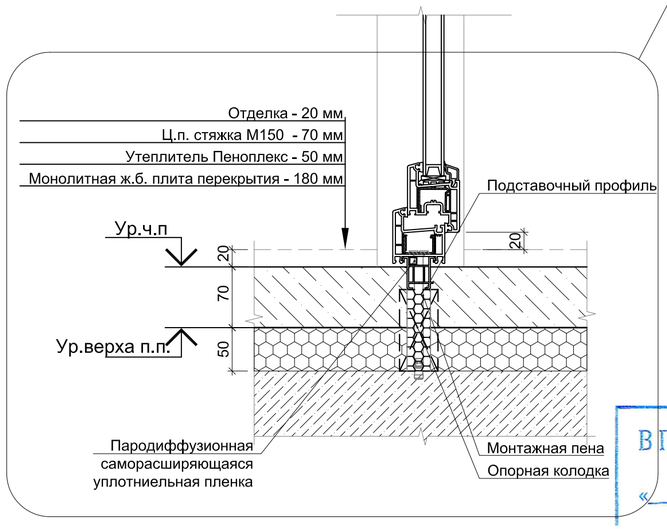

н-н (1:5)

1.5

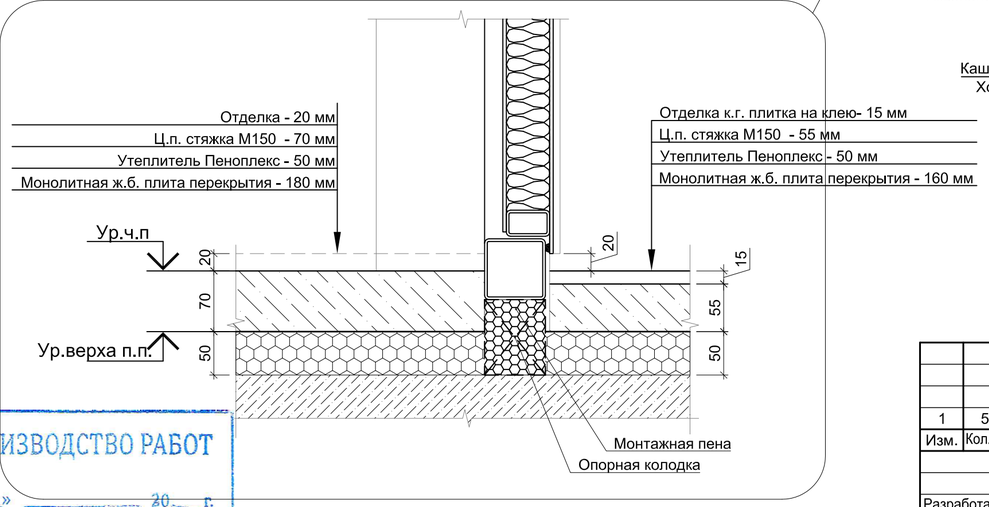

В ПРОИЗВОДСТВО РАБОТ

«____» _____ 20___ г.

подпись _____

Изм.	Кол.уч	Лист	№док	Подп.	Дата
1	5	Зам.	-		06.19
Разработал		Мищенко			06.19
Проверил		Янголь			06.19

Заказчик ООО "Брусника. Москва" 01-01/17-АР4

Московская обл., Ленинскй район, г.п. Горки Ленинские, д. Сапроново, уч.№50:21:0000000:34153 (2 очередь строительства)

Многоквартирный жилой дом

Стадия	Лист	Листов
Р	7	

Сечения в-в - н-н

Сфера-Мск

Согласовано

Взам. инв. №

Подп. и дата

Инв. № подл.

Копировал

А2_

а-а

С111. Подвижное присоединение к потолку

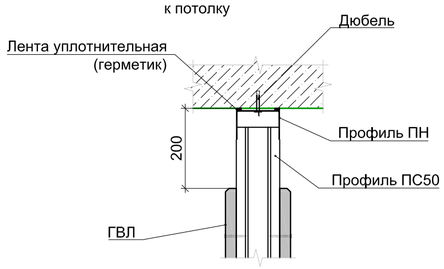

б-б

С111. Подвижное присоединение к потолку

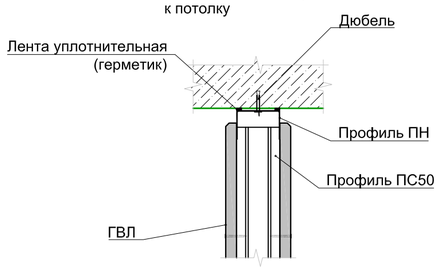

С112. Присоединение к потолку

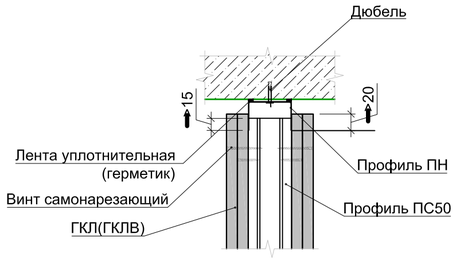

С112. Примыкание к стене

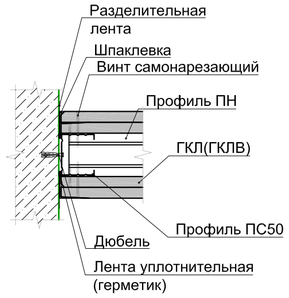

С111. Вертикальный разрез

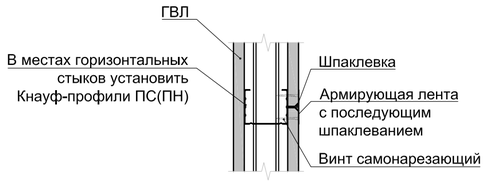

С112. Вертикальный разрез

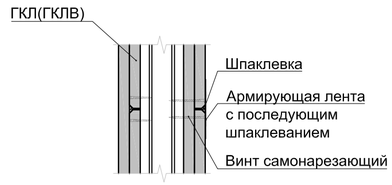

С112. Примыкание перегородок

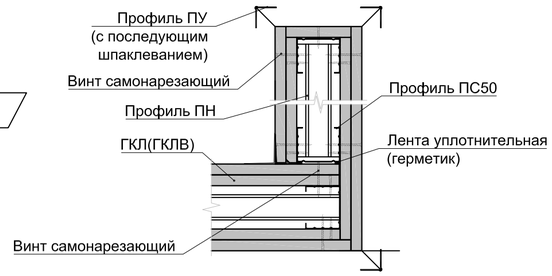

Узел 2 (1:5)

С111. Примыкание перегородок

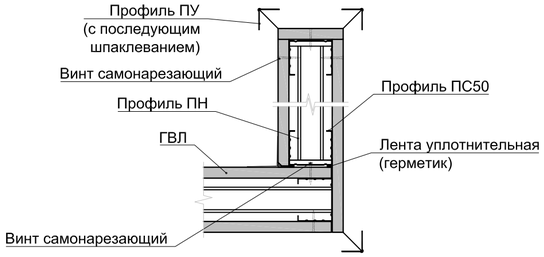

3.1

С112. Присоединение к полу

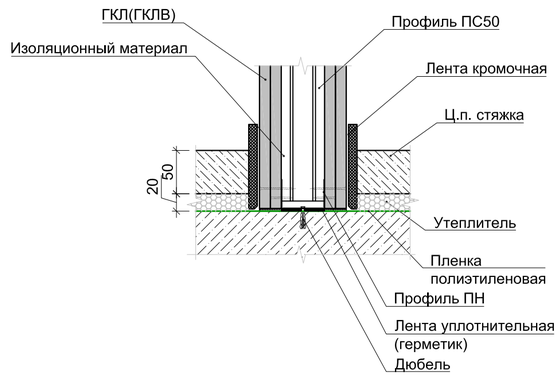

С111. Присоединение к полу

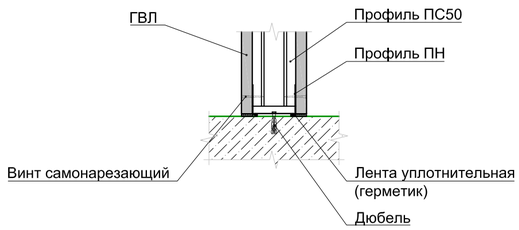

С112. Примыкание перегородок

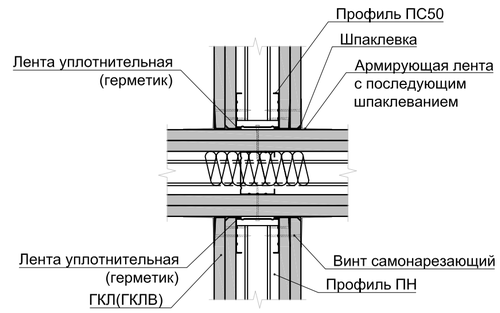

Узел 1 (1:5)

С111. Примыкание к стене

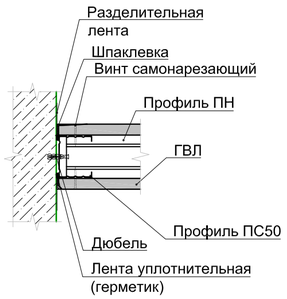

Узел 3 (1:5)

С111. Примыкание перегородок

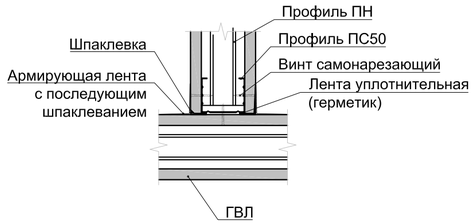

С112. Присоединение к полу. Во влажных помещениях

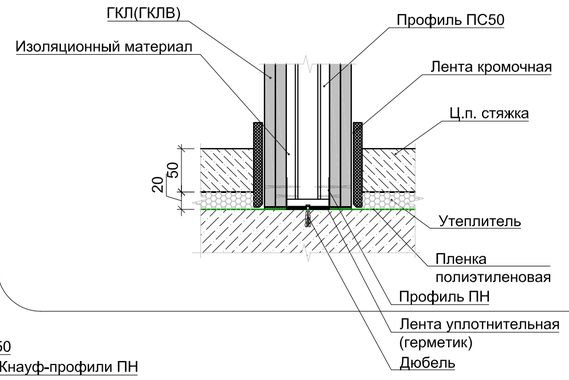

С112. Примыкание перегородок

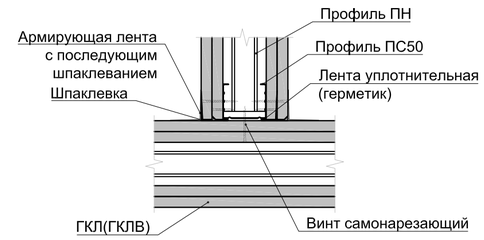

Узел 2 (1:5)

С111. Устройство строительного проема

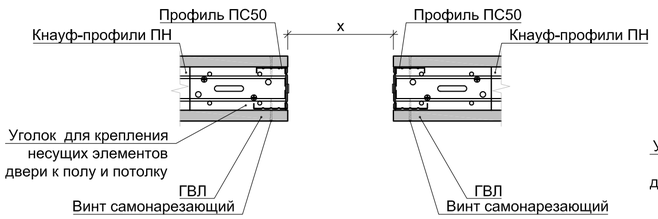

С112. Устройство строительного проема

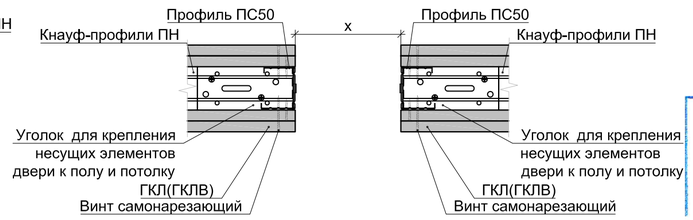

В ПРОИЗВОДСТВО РАБОТ

«_____» _____ 20___ г.

подпись _____

3	1	Зам.			11.19.	Заказчик ООО "Брусника. Москва" 02-01/17-АР4
Изм.	Кол.уч	Лист	№док	Подп.	Дата	Московская обл., Ленинскй район, г.п. Горки Ленинские, д. Сапроново, уч.№50:21:0000000:34153 (3 очередь строительства)
Разработал		Янголь			04.19	Многоквартирный жилой дом — Стадия: Р; Лист: 8; Листов:
Проверил		Семенок			04.19	
Н.контроль		Мищенко			04.19	
Утвердил					04.19	Узлы сборных перегородок из ГКЛ(ГКЛВ). Лист 1 — Сфера-Мск

Согласовано

Взам. инв. №

Подп. и дата

Инв. № подл.

Копировал

A2

Узел 4 (1:5)

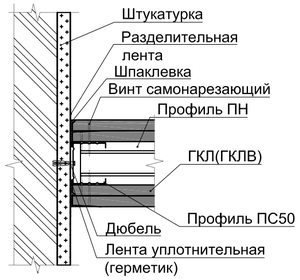

Узел 6 (1:5)

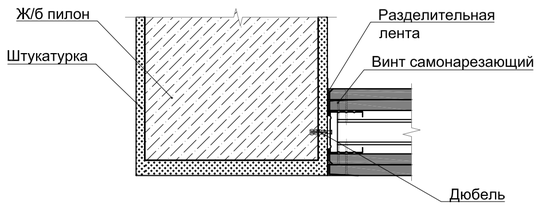

Узел 11 (1:10)

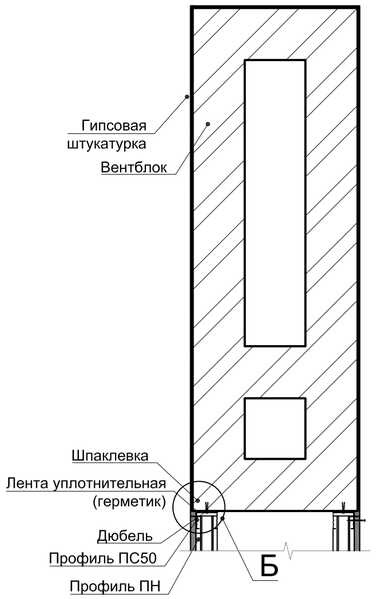

Узел 12 (1:10)

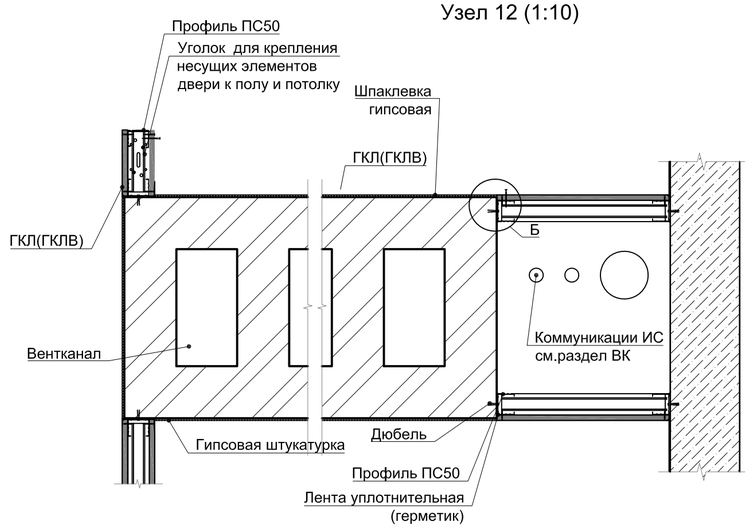

Узел 5 (1:5)

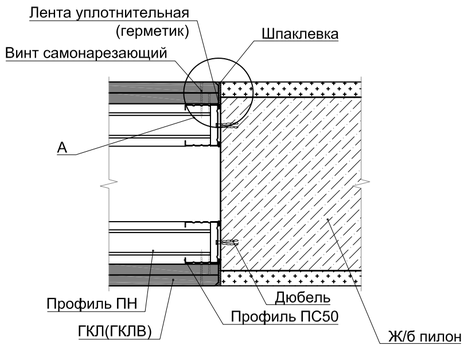

Узел 8 (1:5)

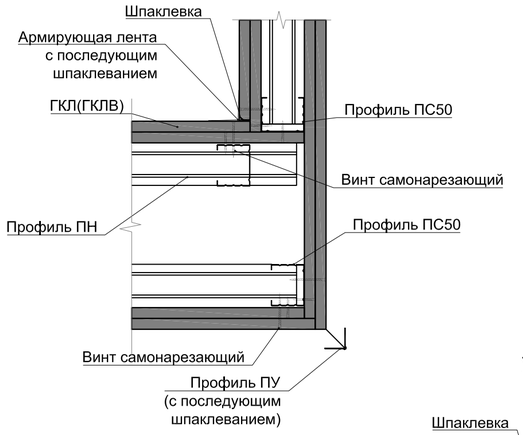

А (1:2)

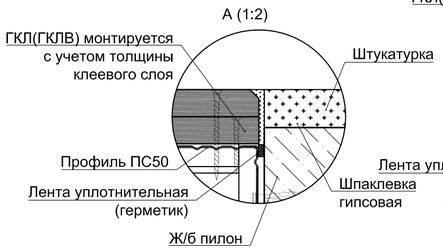

Б (1:2)

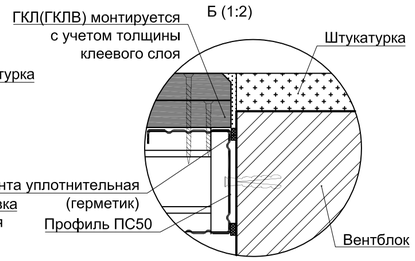

Узел 9 (1:5)

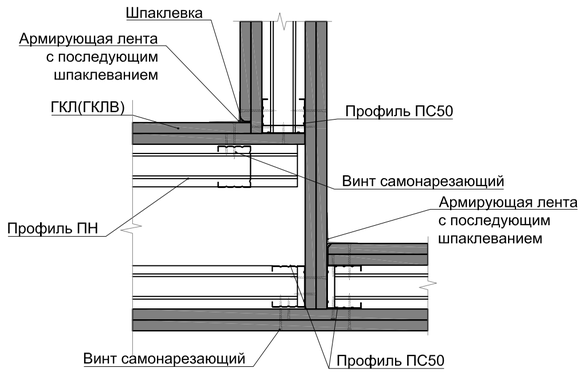

Узел 7 (1:5)

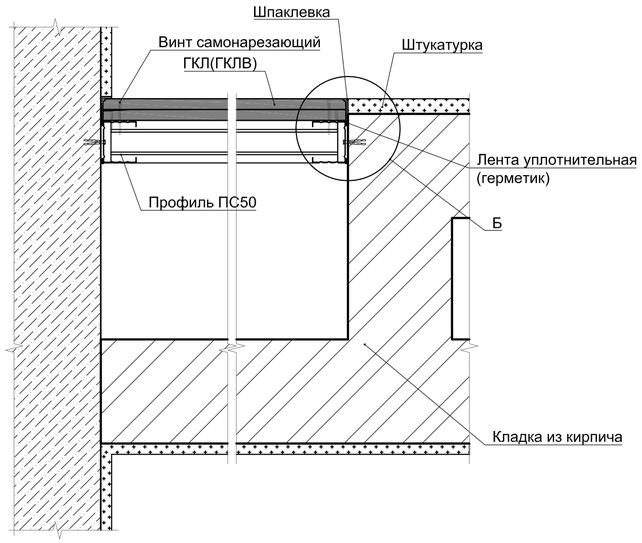

Узел 10 (1:5)

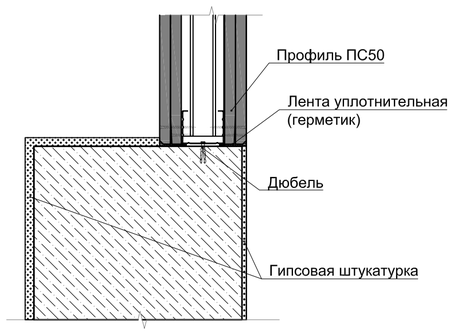

В ПРОИЗВОДСТВО РАБОТ

«_____» _____ 20___ г.

подпись _____

Изм.	Кол.уч	Лист	№док	Подп.	Дата	Заказчик ООО "Брусника. Москва" 02-01/17-АР4
						Московская обл., Ленинскй район, г.п. Горки Ленинские, д. Сапроново, уч.№50:21:0000000:34153 (3 очередь строительства)
Разработал		Янголь			04.19	Многоквартирный жилой дом — Стадия: Р; Лист: 9; Листов:
Проверил		Семенок			04.19	
Н.контроль		Мищенко			04.19	
Утвердил					04.19	Узлы сборных перегородок из ГКЛ(ГКЛВ). Лист 2 — Сфера-Мск

Копировал

А2

Согласовано

Взам. инв. №

Подп. и дата

Инв. № подл.

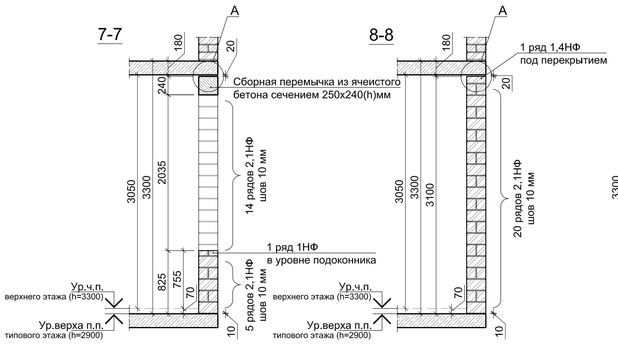

Устройство внешних стен верхнего этажа высоких секций

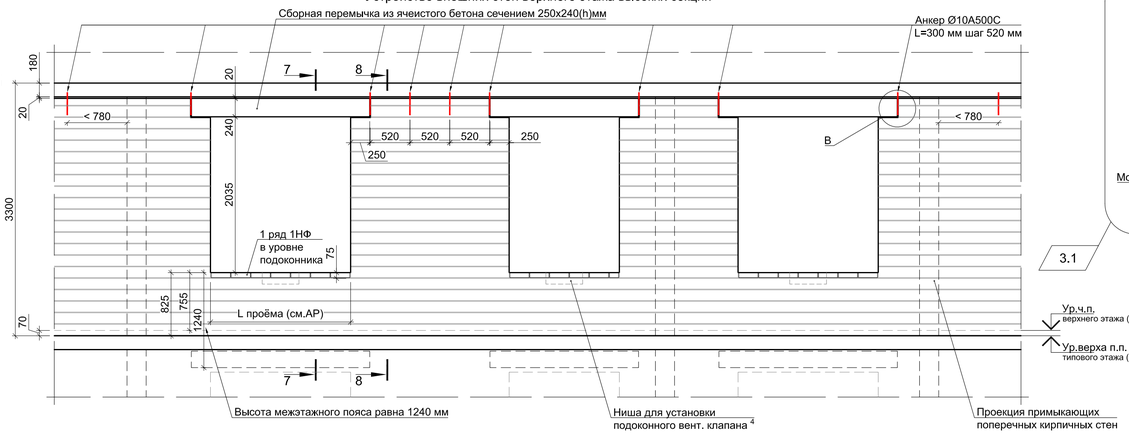

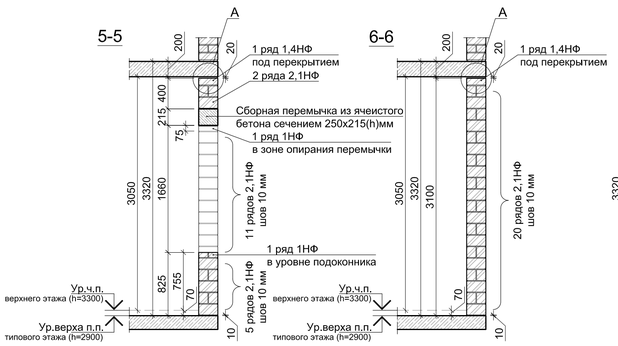

Устройство внешних стен верхнего этажа низких секций

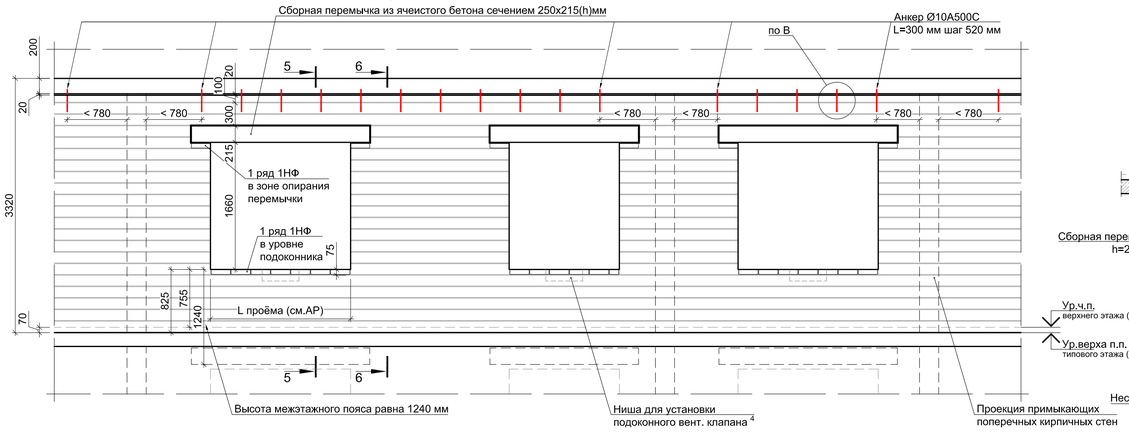

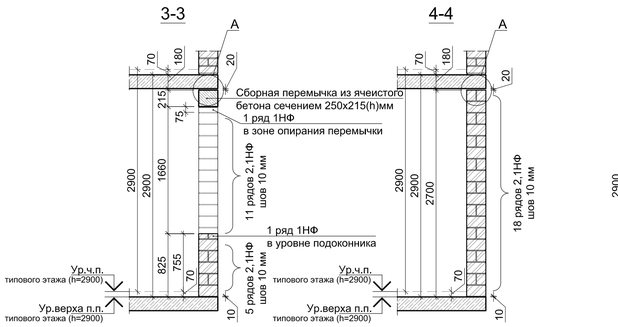

Устройство внешних стен типового этажа

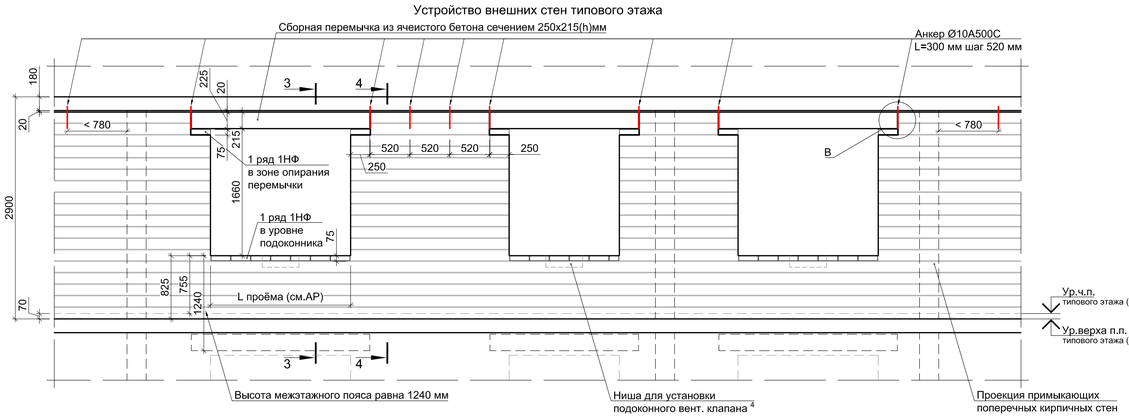

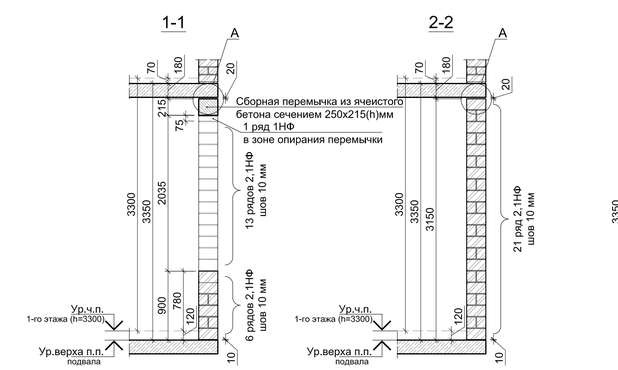

Устройство внешних стен 1-го этажа

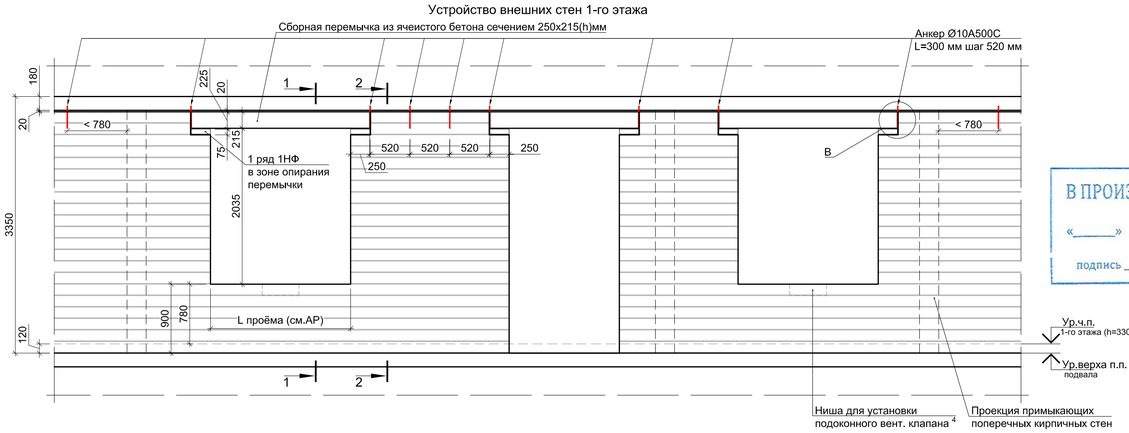

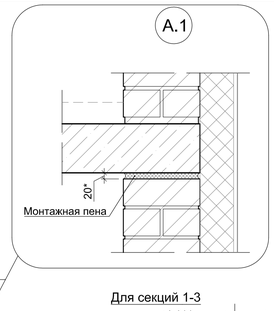

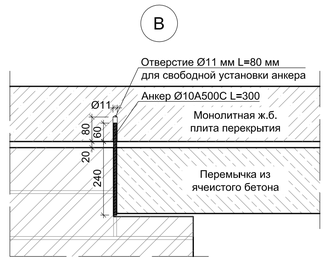

Устройство дверных проёмов 1-го этажа[3]

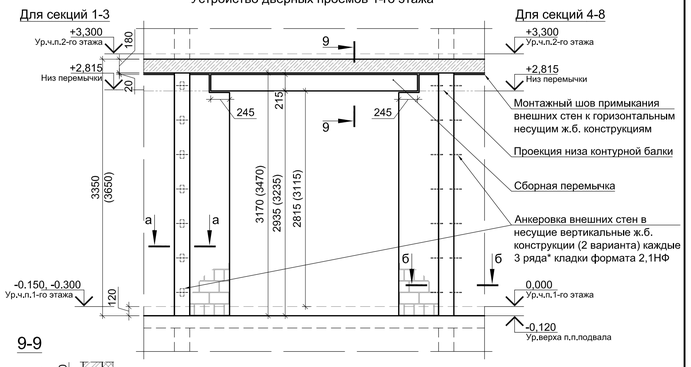

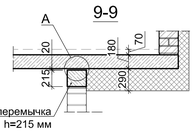

Вид Б

б-б

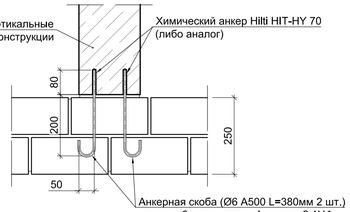

а-а

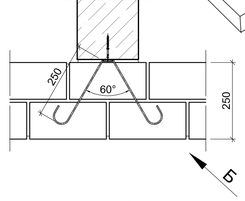

Примечания:

1. Возведение кирпичной кладки заполнения несущего монолитного ж.б. каркаса предполагает использование керамических камней формата 2,1НФ. В качестве доборных рядов при соблюдении концептуального решения фасадов используются кирпичи форматов 1НФ и 1,4НФ.
2. Конструктивное армирование кирпичной кладки вести сеткой из проволоки Ø3Вр-1 50x200 каждые 3 ряда. Шаг сетки в продольном направлении 50 мм, в поперечном - 200 мм.
3. Стены кирпичной кладки при сопряжении с вертикальными монолитными ж.б. конструкциями конструктивно связать с каркасом посредством устройства горизонтальных связей (анкеров) в соответствии с решениями представленными на данном листе (вид Б). Шов сопряжения несущих и ограждающих конструкций тщательно заполнить ц.п. раствором.
4. Установку анкеров раскрепления самонесущих внешних стен и перегородок по верхней грани выполнять стержнями Ø10A500C длиной 300 мм с шагом 520 мм, но не менее 2-х анкеров на простенок. В зоне устройства перемычек примыкающих к перекрытию анкера устанавливать на торцевых гранях перемычек (узел В).
5. Установку анкеров раскрепления самонесущих внутренних стен и перегородок по верхней грани выполнять стержнями Ø10A500C длиной 300 мм с шагом 1040 мм.
6. Установку анкеров (п.4-5) вести в соответствии с узлом В. Анкерные стержни Ø10A500C устанавливаются в подготовленные отверстия Ø11 мм (глубина отверстий не менее 80 мм) на глубину 60 мм без использования клеевых составов. Соединение должно обеспечивать свободное перемещение перекрытий на величину рассчетных вертикальных деформаций без передачи воздействия на смежные конструкции. Вертикальный шов кирпичной кладки, в который устанавливается анкерный стержень, должен быть тщательно заполнен ц.п. раствором.
7. Анкера (узел В) устанавливливать во всех кирпичных стенах (простенках) и перегородках по оси стены проходящей по её геометрическому центру. При наличии примыкающих поперечных стен (перегородок) или несущих ж.б. конструкций (крепление к которым осуществляется в соотв. с сечениями а-а и б-б) анкера устанавливать на расстоянии не более 780 мм от внутреннего угла.
8. Все оконные проёмы здания расположенные выше уровня 1-го этажа каждой секции имеют отм. низа проёма по кирпичной кладке +0,825 от верха плиты перекрытия нижележащего этажа. При монтаже указанных проёмом руководствоваться сечениями 3-3 - 8-8.
9. Отметки низа оконных проёмов 1-го этажа секций 1-8 составляют +0,900 от верха плиты перекрытия подвала. При монтаже указанных проёмов руководствоваться сечениями 1-1, 2-2. Отметки низа оконных проёмов всех секций см. альбом АР3 "Фасады.Разрезы".
10. Устройство дверных и витражных проёмов в уровне 1-го этажа всех секций вести по сечению 9-9. Высотные отметки проёмов отличающихся от представленных на данном листе см. альбом АР3 "Фасады. Разрезы".
11. По согласованию с Заказчиком в уровне низа каждого оконного проёма предусмотреть нишу для установки вентиляционного клапана в соответствии с решением представленным на данном листе. Габариты ниши согласовать с Заказчиком перед началом возведения ограждающих конструкций.

В ПРОИЗВОДСТВО РАБОТ

«_____» _____ 20___ г.

подпись _____

						Заказчик ООО "Брусника. Москва" 02-01/17-АР4			
						Московская обл., Ленинскй район, г.п. Горки Ленинские, д. Сапроново, уч.№50:21:0000000:34153 (3 очередь строительства)			
Изм.	Кол.уч	Лист	№док	Подп.	Дата				
Разработал		Янголь			04.19	Многоквартирный жилой дом	Стадия	Лист	Листов
Проверил		Семенок			04.19		Р	10	
Н.контроль		Мищенко			04.19				
Утвердил						Узлы устройства внешних стен надземной части с использованием камней формата 2,1НФ (1:40)	Сфера-Мск		

Согласовано

Взам. инв. №

Подп. и дата

Инв. № подл.

Копировал

А1

Устройство внешних стен 1-го этажа в местах с шириной простенка менее 0.5 м.

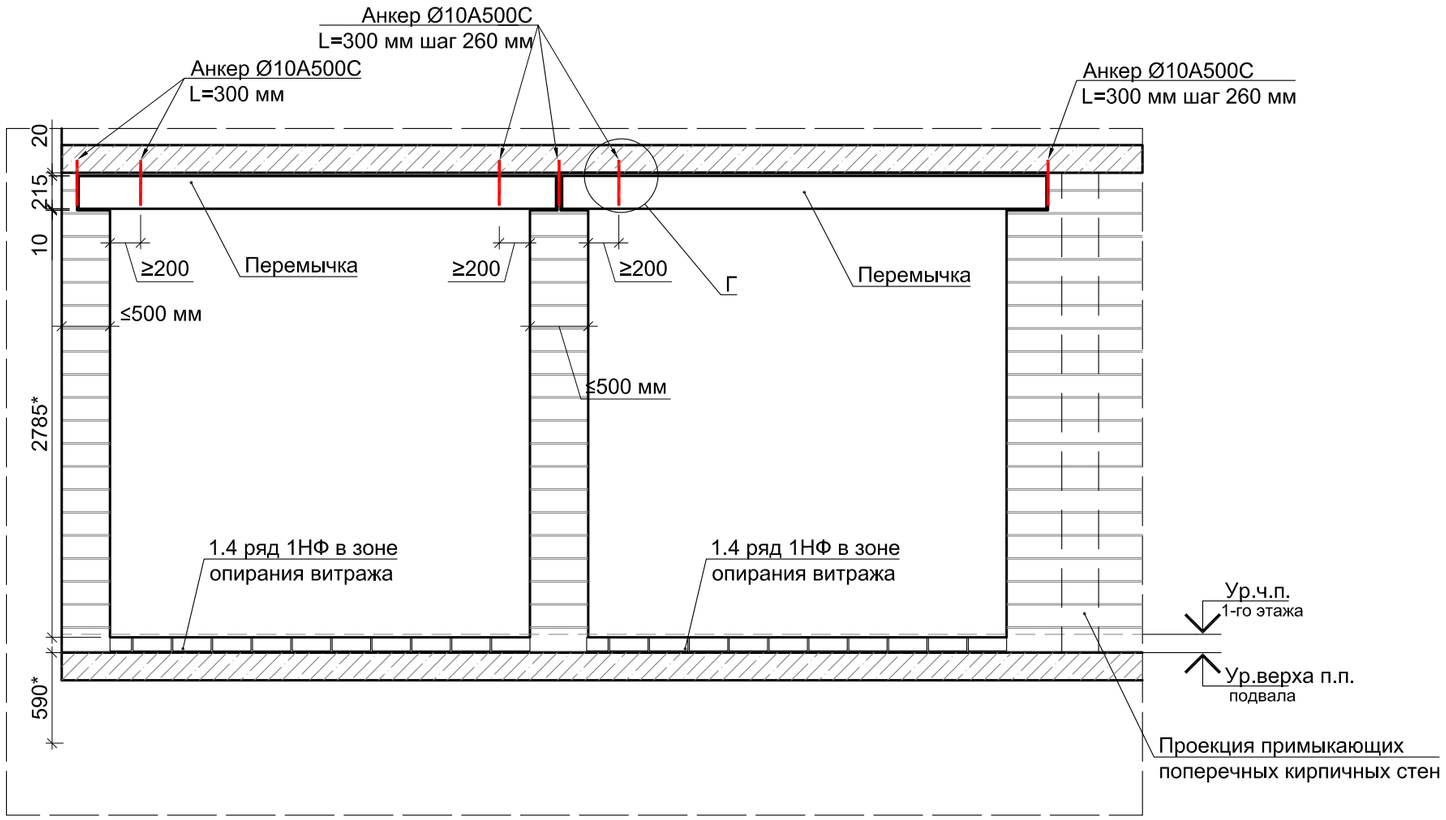

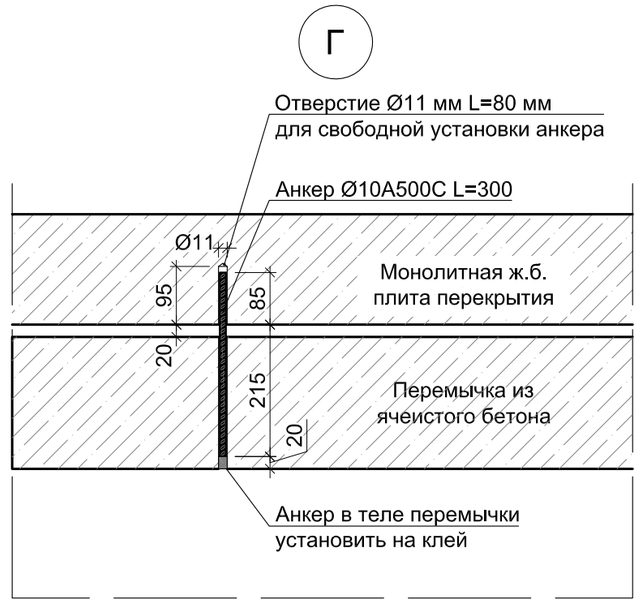

Примечания:

1. В зоне устройства перемычек примыкающих к перекрытию анкера устанавливать в соответствии с узлом Г в местах шириной простенка менее 0,5 м.

В ПРОИЗВОДСТВО РАБОТ

«_____» _____ 20___ г.

подпись _____

Согласовано

Взам. инв. №

Подп. и дата

Инв. № подл.

Изм.	Кол.уч	Лист	№док	Подп.	Дата
Разработал		Янголь			04.19
Проверил		Семенок			04.19
Н.контроль		Мищенко			04.19
Утвердил					

Заказчик ООО "Брусника. Москва" 02-01/17-АР4

Московская обл., Ленинскй район, г.п. Горки Ленинские, д. Сапроново, уч.№50:21:0000000:34153 (3 очередь строительства)

Многоквартирный жилой дом

Стадия	Лист	Листов
Р	11	

Устройство внешних стен 1-го этажа в местах шириной простенка менее 0.5 м.

Сфера-Мск

Копировал

А3

Устройство рядовой перемычки в местах примыкания к ж.б. конструкциям. План

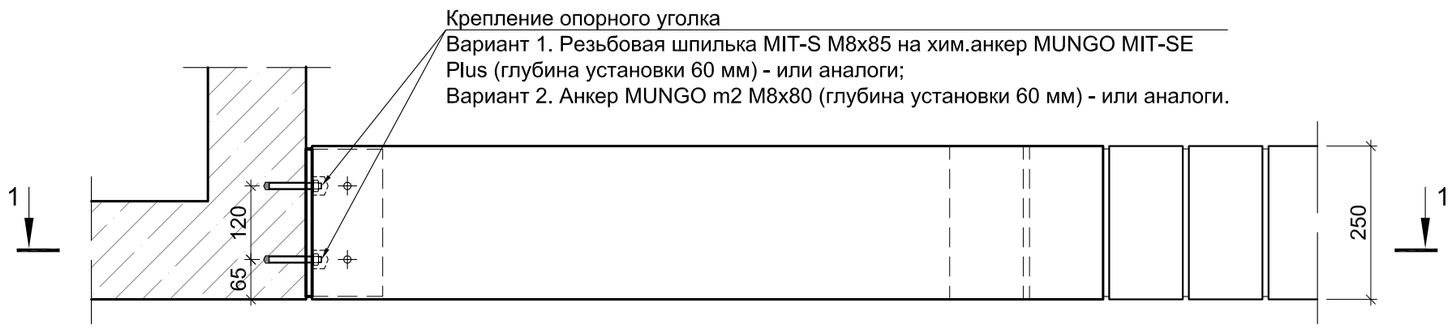

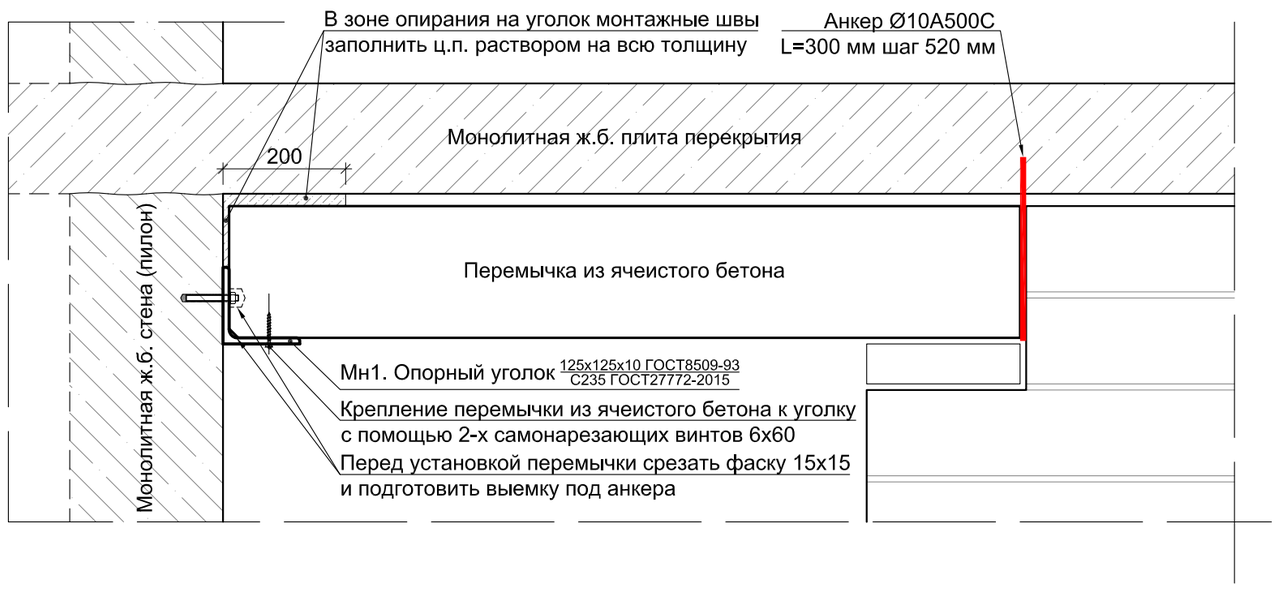

Ведомость деталей

Поз.	Эскиз
Мн1	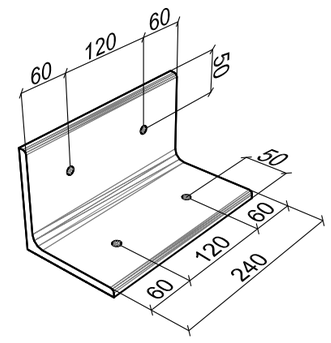
Мн2	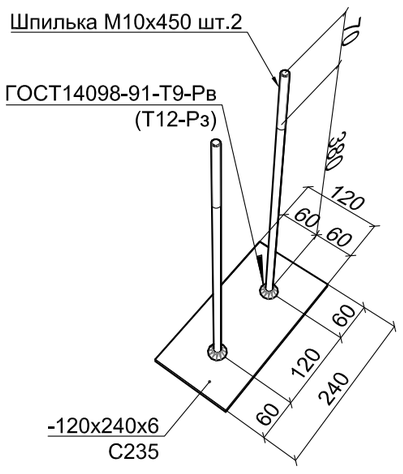

Устройство угловой перемычки. План

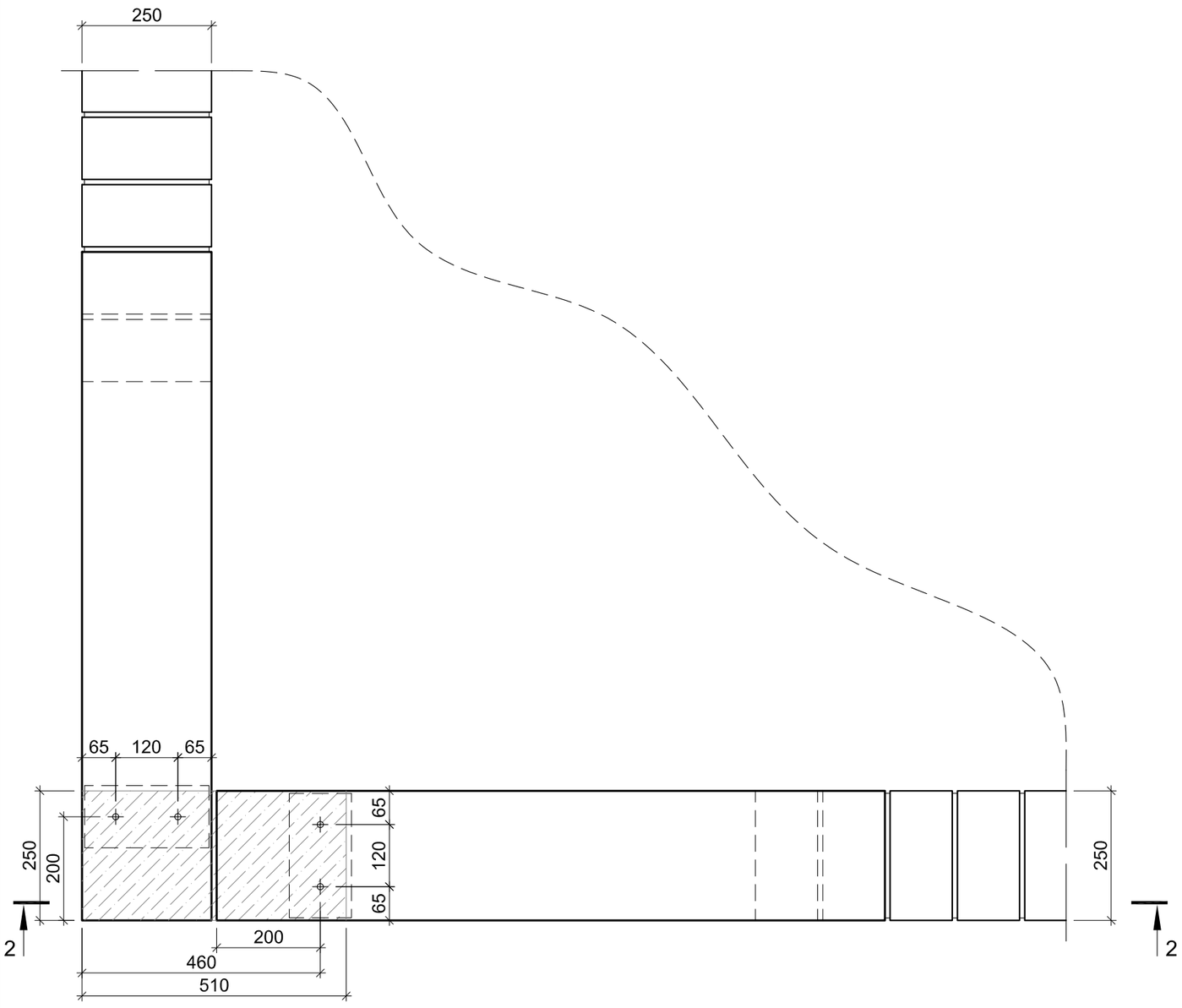

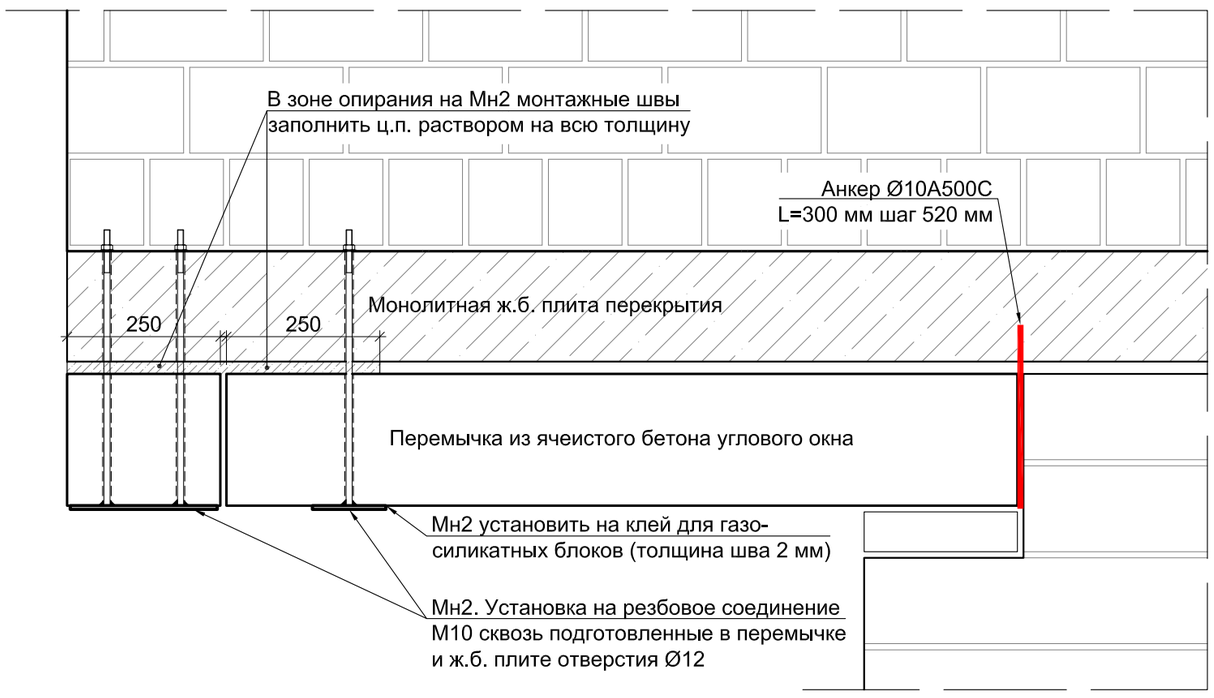

В ПРОИЗВОДСТВО РАБОТ

«_____» _____ 20___ г.

подпись _____

Примечания:

1. Опирание сборных перемычек в зонах примыкания к ж.б. конструкциям (при отсутствии опорной зоны в кирпичной кладке) вести на опорный уголок (деталь Мн1). Крепление уголка в монолитную ж.б. конструкцию вести с соответствии с решениями представленными на данном листе. Выбор варианта крепления (с помощью механическсих или химических анкеров) согласовать с Заказчиком.
2. Монтаж сборных перемычек в зоне угловых (панорамных) окон вести с помощью монтажных деталей Мн2 в соответствии с решениями представленными на данном листе. Во избежании несоосности установочных отверстий в плите перекрытия и перемычке монтаж следует вести в следующем порядке:
   - установить перемычку в проектное положение;
   - просверлить сквозные отверстия в предварительно размеченых точках в ж.б. плите перекрытия и перемычке за один проход;
   - очистить монтажный шов между перемычкой и ж.б. плитой перекрытия от пыли и посторонних включений;
   - уложить ц.п. и клеевую смесь в соответствии с указаниями на данном листе;
   - установить в подготовленные отверстия Мн2 и зафиксировать резьбовое соединение с учётом горизонтального положения перемычки, излишки раствора убрать;
   - после застывания ц.п. раствора в монтажном шве произвести контрольную затяжку резьбового соединения, при необходимости выступающую часть шпильки срезать.
3. Заполнение монтажного шва между перемычкой и ж.б. плитой перекрытия, за исключением зон указанных на данном листе, вести в соответствии с типовым решением устройства внешних стен из кирпичной кладки.

Изм.	Кол.уч	Лист	№док	Подп.	Дата	Заказчик ООО "Брусника. Москва" 02-01/17-АР4		
						Московская обл., Ленинскй район, г.п. Горки Ленинские, д. Сапроново, уч.№50:21:0000000:34153 (3 очередь строительства)		
Разработал		Янголь			04.19	Многоквартирный жилой дом	Стадия	Лист	Листов
Проверил		Семенок			04.19		Р	13	
Н.контроль		Мищенко			04.19				
						Узлы устройства опирания перемычек в зонах с отсутствием кирпичной кладки (1:10)	Сфера-Мск		
Утвердил									

Согласовано

Взам. инв. №

Подп. и дата

Инв. № подл.

Копировал

А2

1.1-1.1. ЛК-1
1 : 50

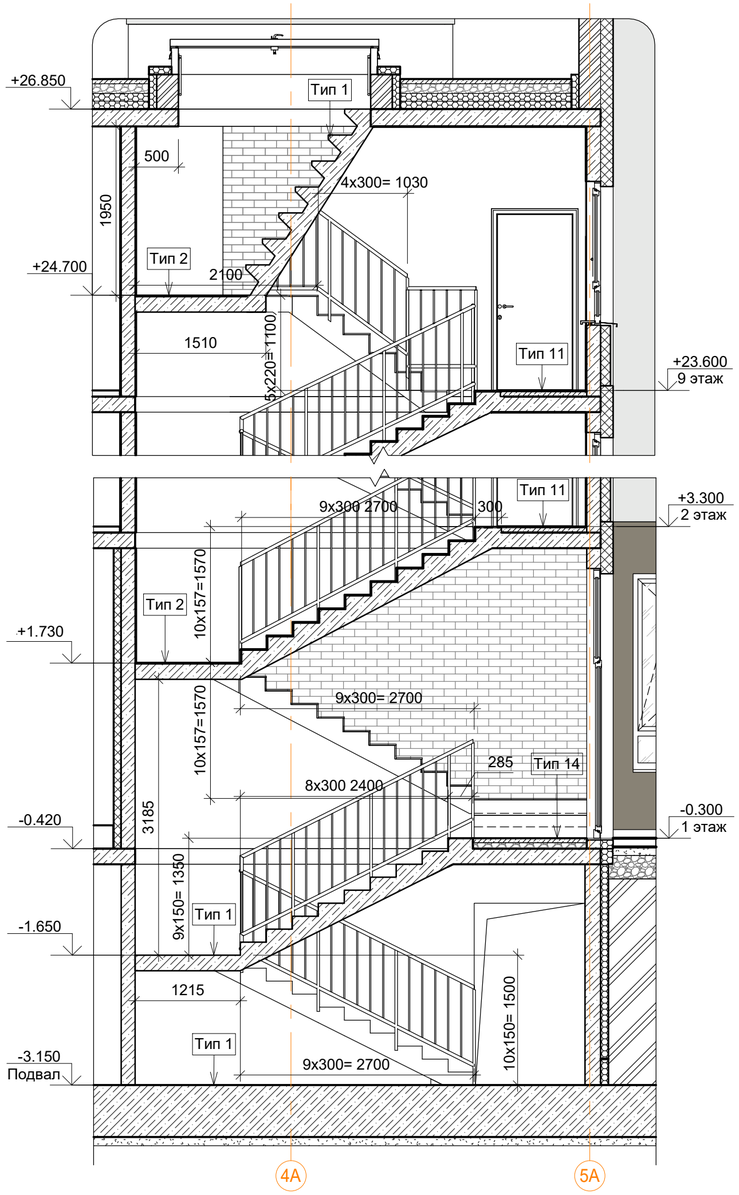

Фрагмент плана на отм.
23.600. ЛК-1.
1 : 100

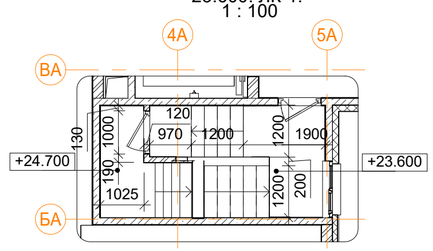

1.2-1.2. ЛК-1
1 : 50

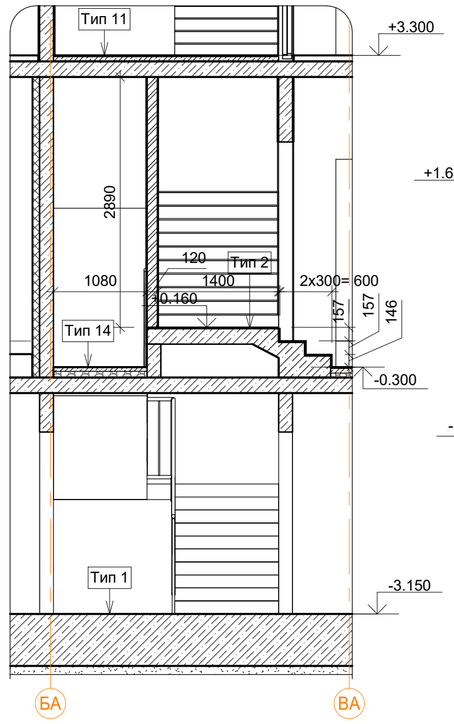

2.1-2.1. ЛК-2
1 : 50

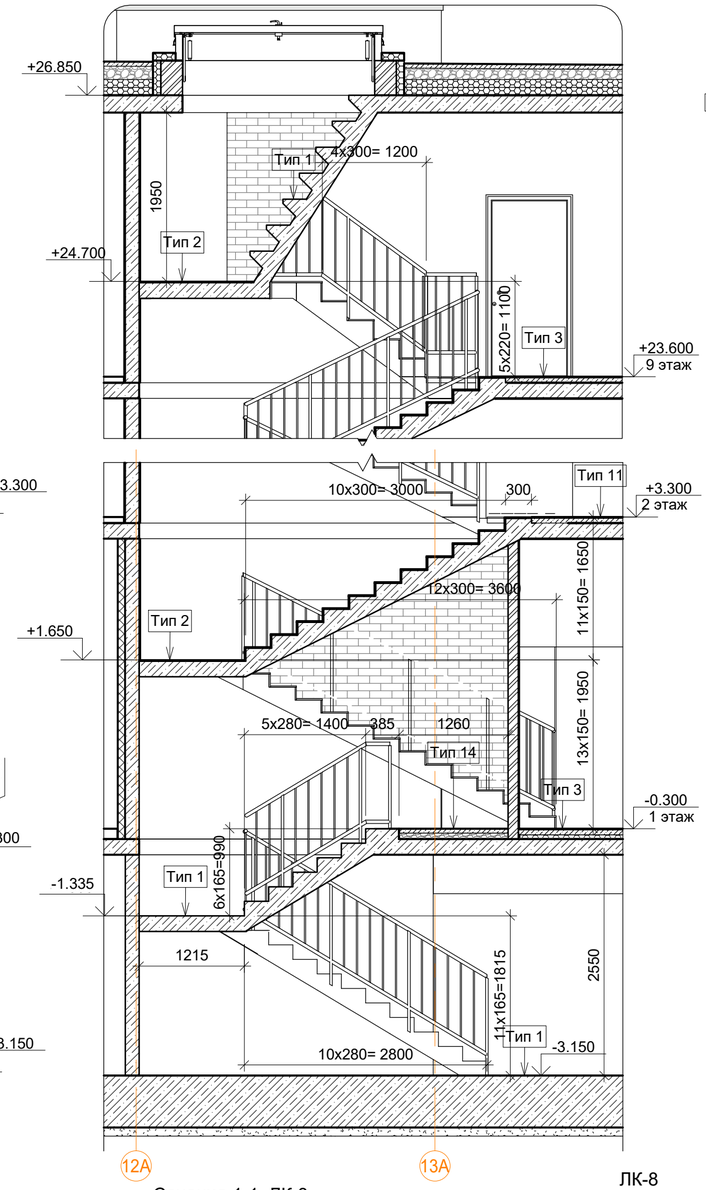

Фрагмент плана на отм.
23.600. ЛК-2.
1 : 100

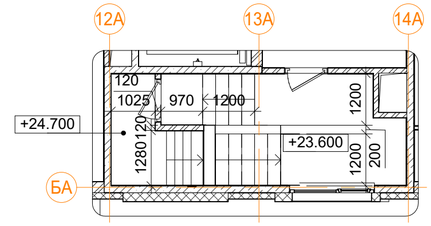

Фрагмент плана на отм.
3.300. ЛК-2.
1 : 100

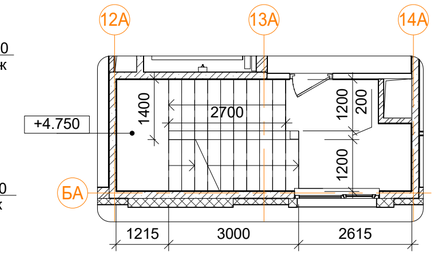

Фрагмент плана на
отм.-0.300. ЛК-2.
1 : 100

высота перегородки 855 мм от верха плиты перекр.

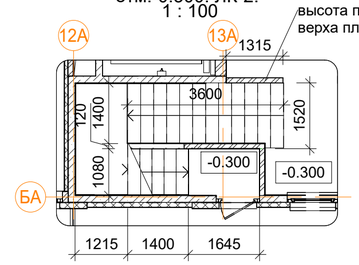

Фрагмент плана на
отм.-3.150. ЛК-2.
1 : 100

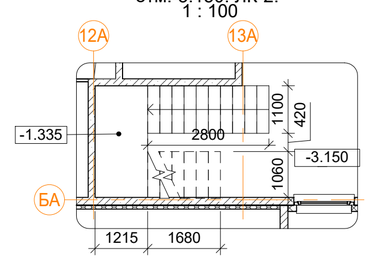

Фрагмент плана на
отм.-3.150. ЛК-1.
1 : 100

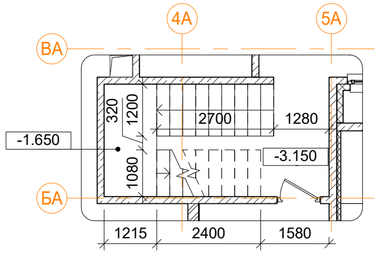

Фрагмент плана на
отм.-0.300. ЛК-1.
1 : 100

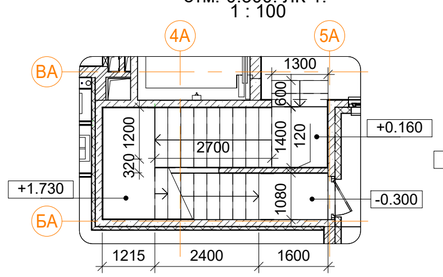

Фрагмент плана на отм.
3.300. ЛК-1.
1 : 100

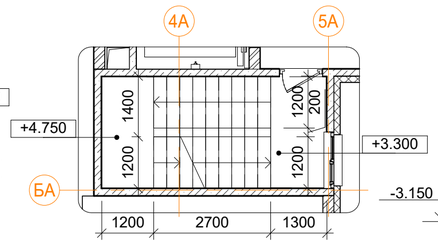

Сечение 1-1. ЛК-8
1 : 50

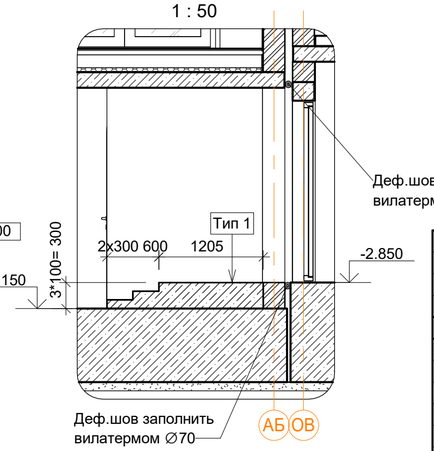

ЛК-8
1 : 100

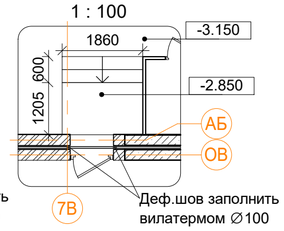

В ПРОИЗВОДСТВО РАБОТ
«_____» _____ 20___ г.
подпись _____

Изм.	Кол.уч	Лист	№ док.	Подпись	Дата
Разработал		Мищенко			28.10.19
Норм.контр.		Янголь			28.10.19

Заказчик: ООО"Брусника. Москва" 02-01/17-АР4

Московская обл., Ленинский район, г.п. Горки Ленинские, д. Сапроново, уч. №50:21:0000000:34153 (3 очередь строительства)

Многоквартирный жилой дом

Стадия	Лист	Листов
Р	14	

Внутренние лестницы ЛК-1, ЛК-2, ЛК-8.

Сфера-Мск

Согласовано

Взам. инв. №

Подп. и дата

Инв. № подл.

A2

5.1-5.1. ЛК-5
1 : 50

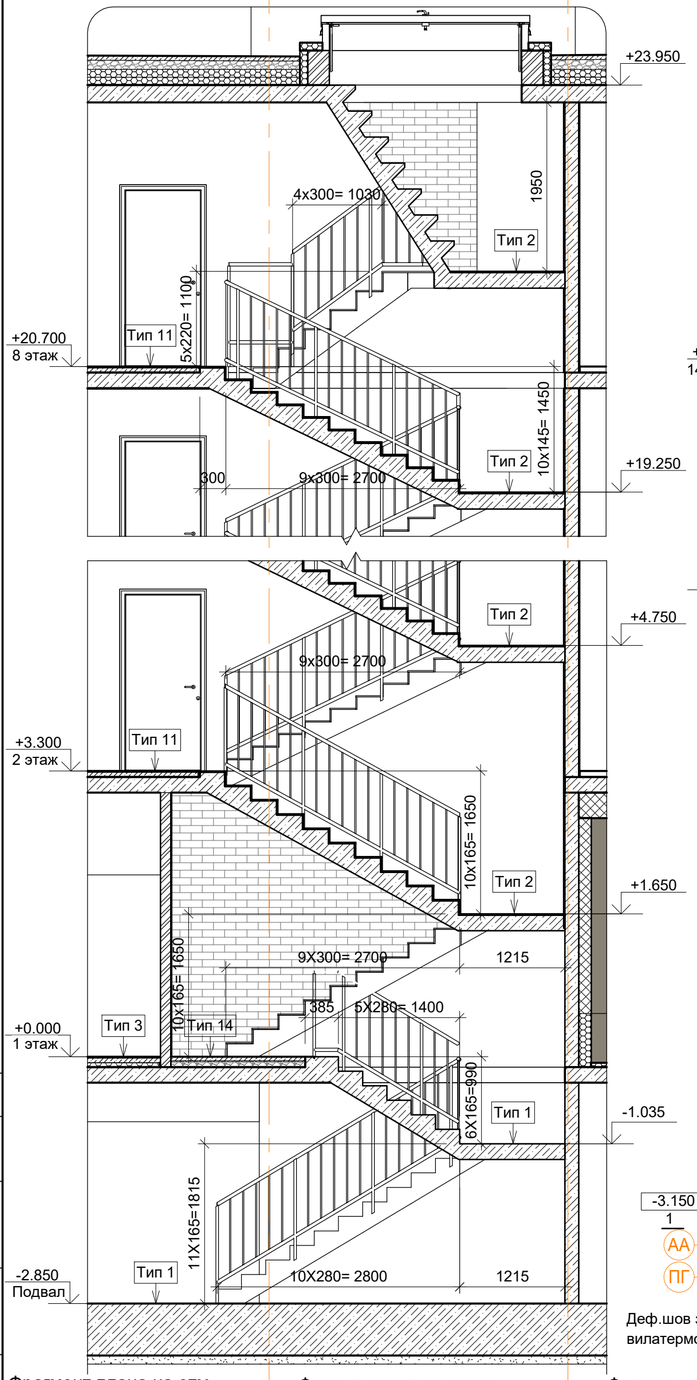

3.1-3.1. ЛК-3
1 : 50

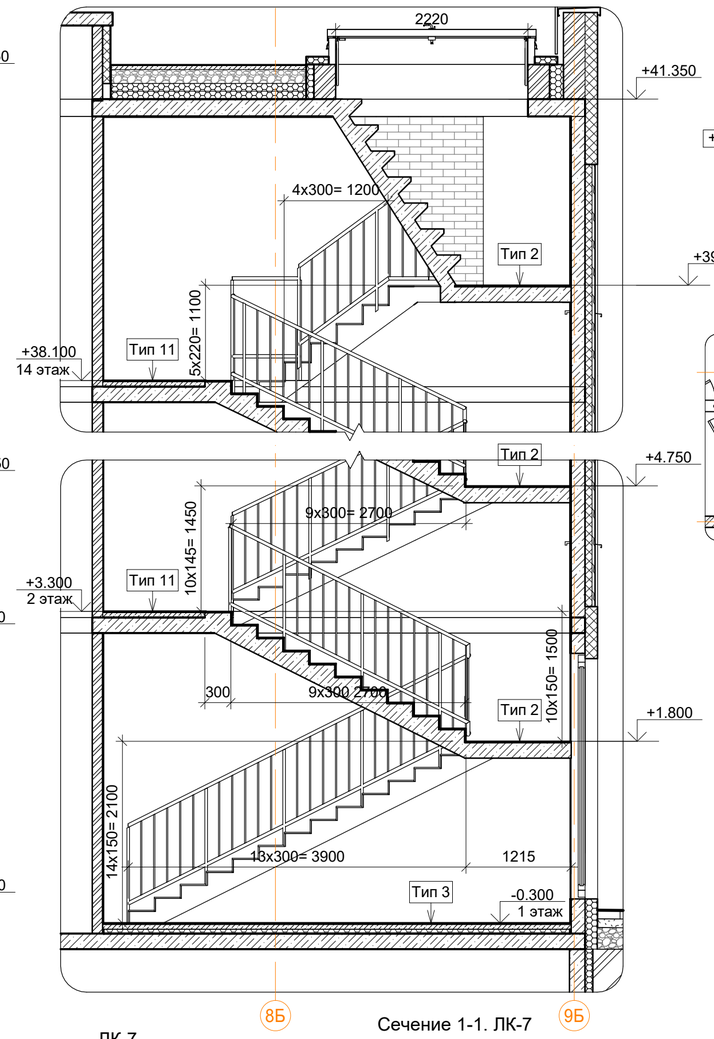

Фрагмент плана на отм.
38.100. ЛК-3.
1 : 100

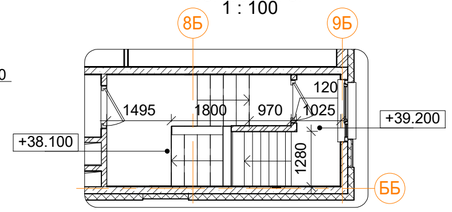

Фрагмент плана на отм.
-0.200, -0.300. ЛК-3, 4.
1 : 100

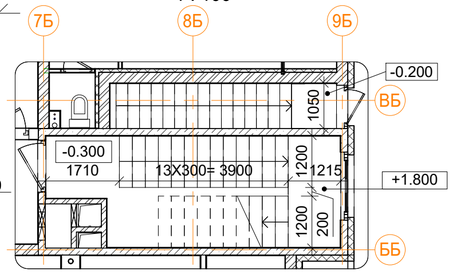

4.1-4.1. ЛК-4
1 : 100

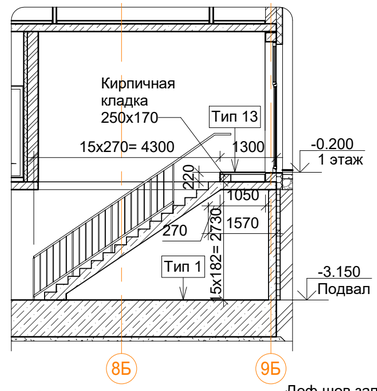

6.1-6.1. ЛК-6
1 : 50

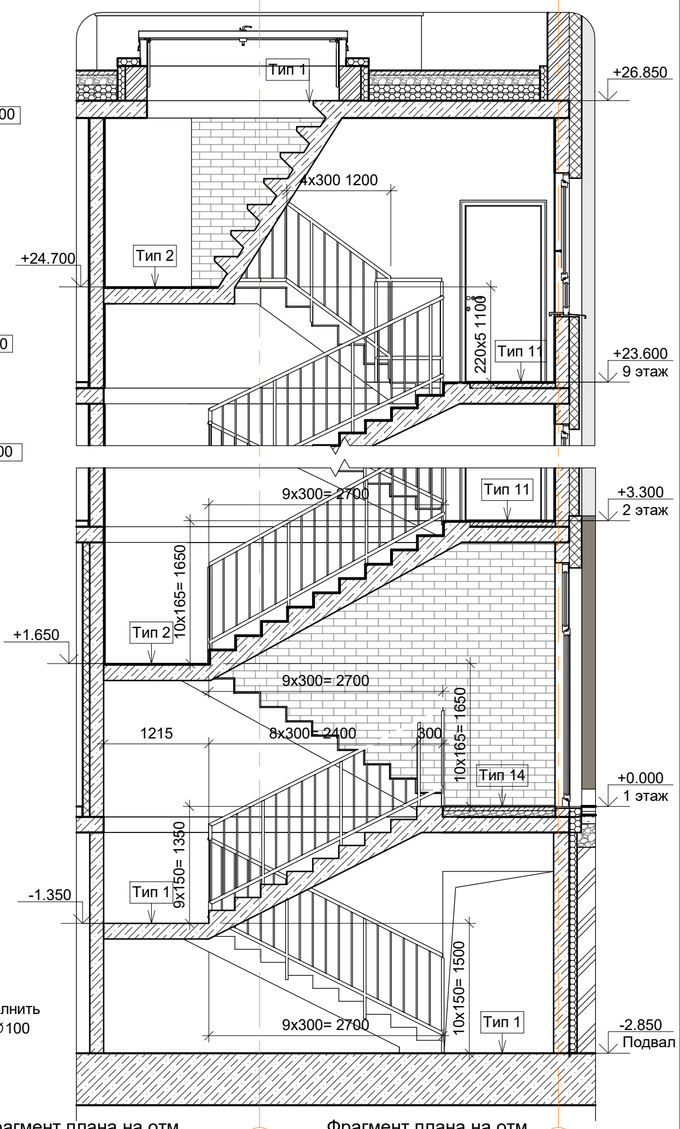

ЛК-7
1 : 100

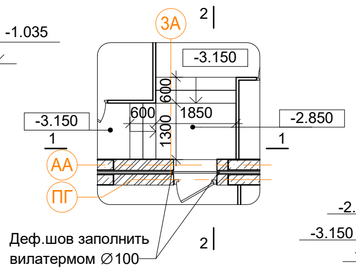

Сечение 1-1. ЛК-7
1 : 50

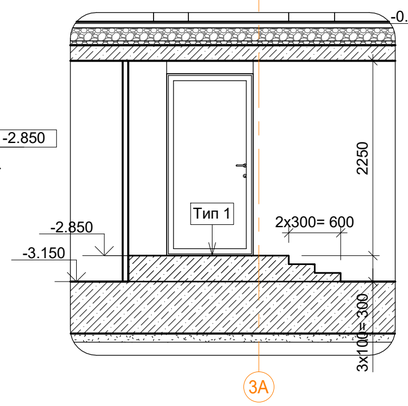

Сечение 2-2. ЛК-7
1 : 50

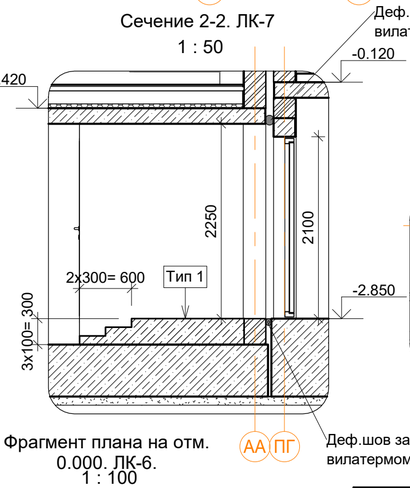

Фрагмент плана на отм.
-2.850. ЛК-6.
1 : 100

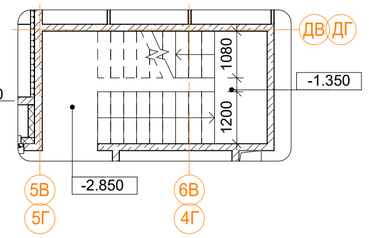

Фрагмент плана на отм.
23.600. ЛК-6.
1 : 100

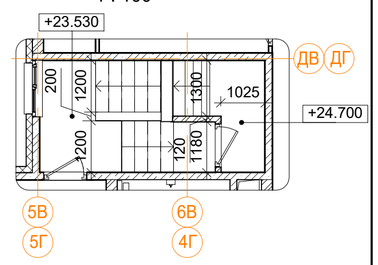

Фрагмент плана на отм.
-2.850. ЛК-5.
1 : 100

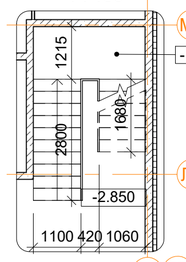

Фрагмент плана на отм.
0.000. ЛК-5.
1 : 100

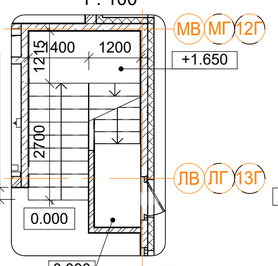

Фрагмент плана на отм.
20.700. ЛК-5.
1 : 100

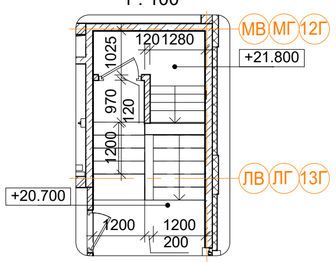

Фрагмент плана на отм.
0.000. ЛК-6.
1 : 100

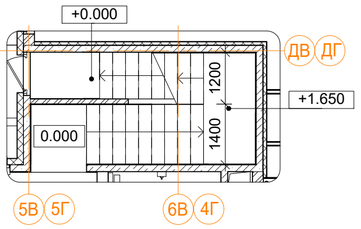

В ПРОИЗВОДСТВО РАБОТ

«_____» _____ 20___ г.

подпись _____

Изм.	Кол.уч	Лист	№ док.	Подпись	Дата
Разработал		Мищенко			28.10.19
Норм.контр.		Янголь			28.10.19

Заказчик: ООО"Брусника. Москва" 02-01/17-АР4

Московская обл., Ленинский район, г.п. Горки Ленинские, д. Сапроново, уч. №50:21:0000000:34153 (3 очередь строительства)

Многоквартирный жилой дом

Стадия	Лист	Листов
Р	15	

Внутренние лестницы ЛК-3-К-7.

Сфера-Мск

Согласовано

Взам. инв. №

Подп. и дата

Инв. № подл.

A2

К7-К7
1 : 25

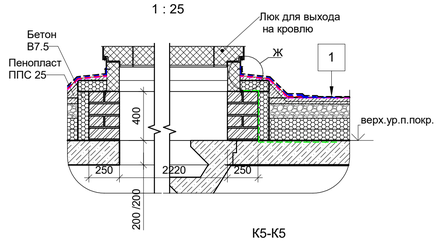

Ж
(1:5)

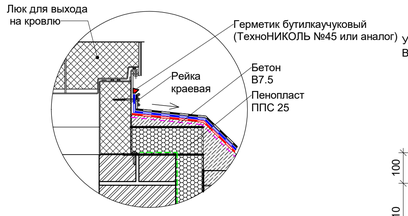

К17-К17
1 : 10

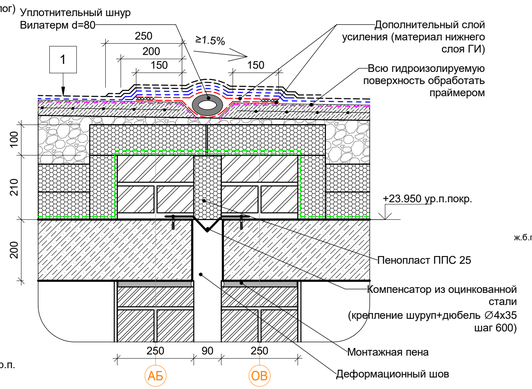

К3-К3
(1:5)

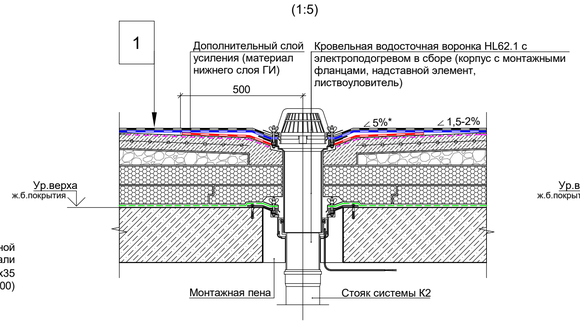

* Предусмотреть увеличение уклона к воронке до 5% в радиусе 600 мм вокруг нее.
Рекомендуется предусматривать заглубление воронки на 20-30 мм относительно уровня кровли.

К4-К4
(1:5)

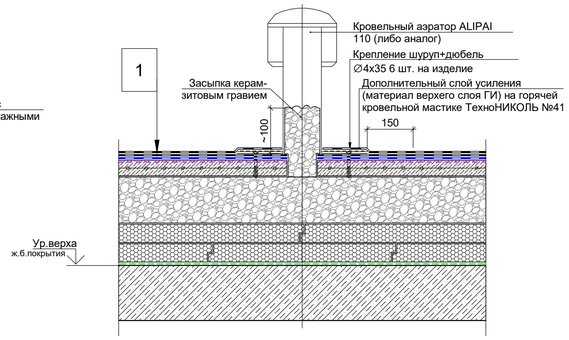

К5-К5
1 : 25

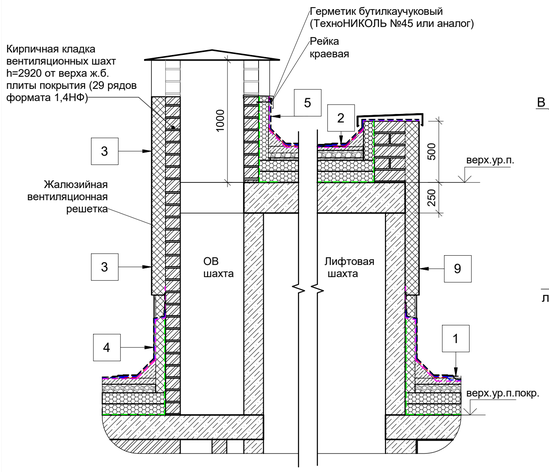

К8-К-8
1 : 25

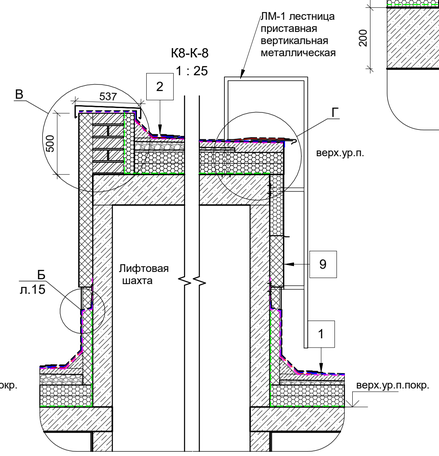

В
(1:5)

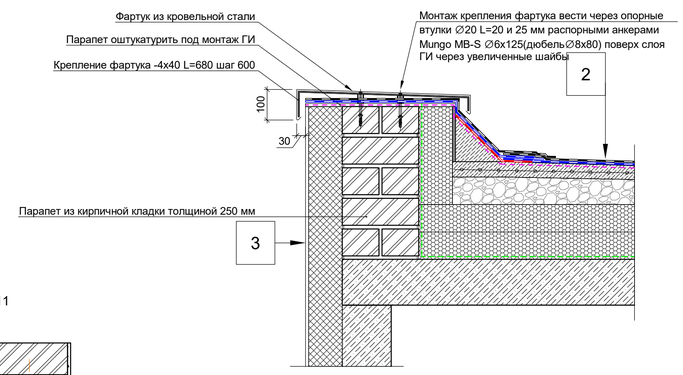

Г
(1:5)

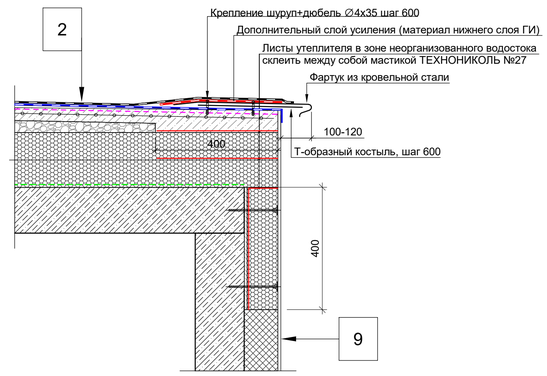

К18-К18
1:10

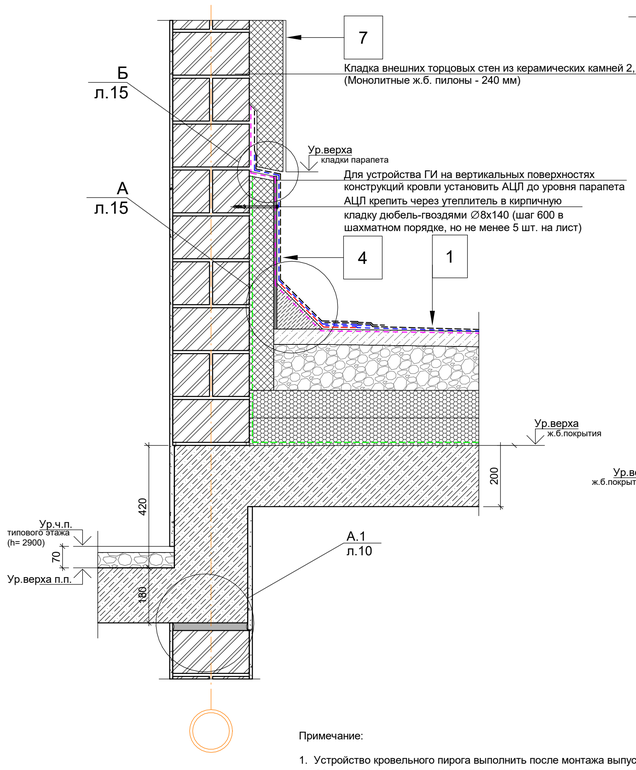

К11-К11
1:10

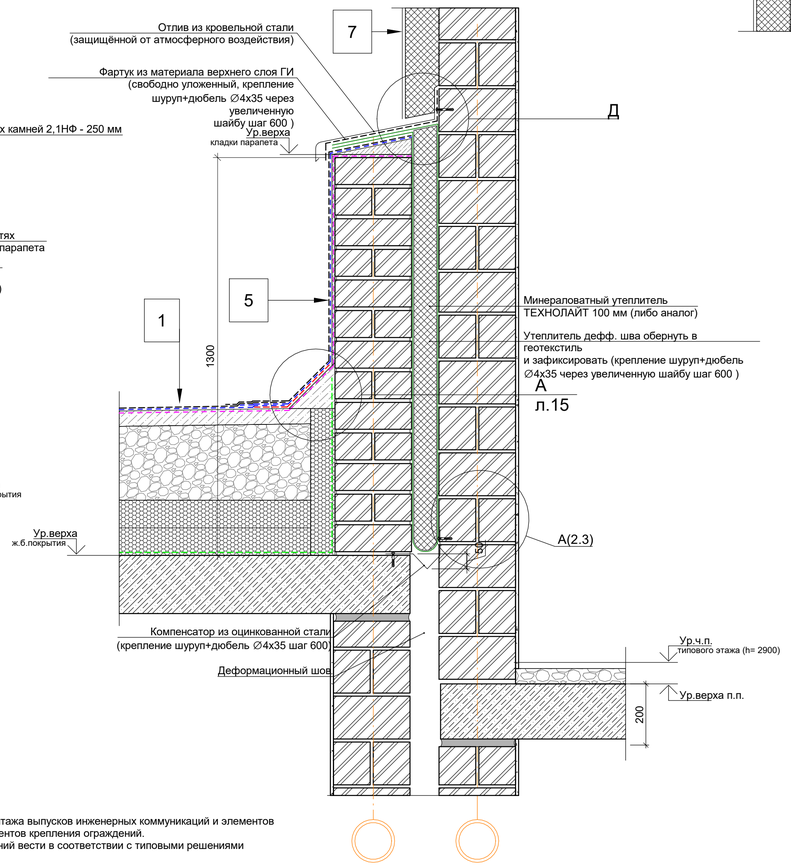

Д
(1:5)

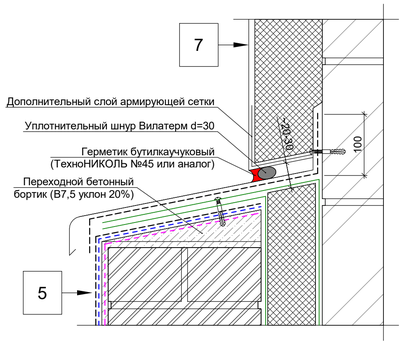

Примечание:

1. Устройство кровельного пирога выполнить после монтажа выпусков инженерных коммуникаций и элементов крепления для вертикальных приставных лестниц, элементов крепления ограждений.
2. Монтаж вертикальных приставных лестниц и ограждений вести в соответствии с типовыми решениями производителя.

В ПРОИЗВОДСТВО РАБОТ
«____» _____ 20___ г.
подпись _____

3		Зам.		14.11.19	Заказчик: ООО"Брусника. Москва" 02-01/17-АР4
Изм.	Кол.уч.	Лист № док.	Подпись	Дата	Московская обл., Ленинский район, г.п. Горки Ленинские, д. Сапроново, уч. №50:21:0000000:34153 (3 очередь строительства)
Разработал		Мищенко		14.11.19	Многоквартирный жилой дом — Стадия: Р; Лист: 17; Листов:
Норм.контр.		Янголь		14.11.19	Узлы устройства конструкций кровли К3-К5, К7,К8,К11,К17,К18. Узел В,Г,Д,Е,Ж. М 1:10 — Сфера-Мск

Согласовано

Взам. инв. №

Подп. и дата

Инв. № подл.

A1

К12-К12
1 : 10

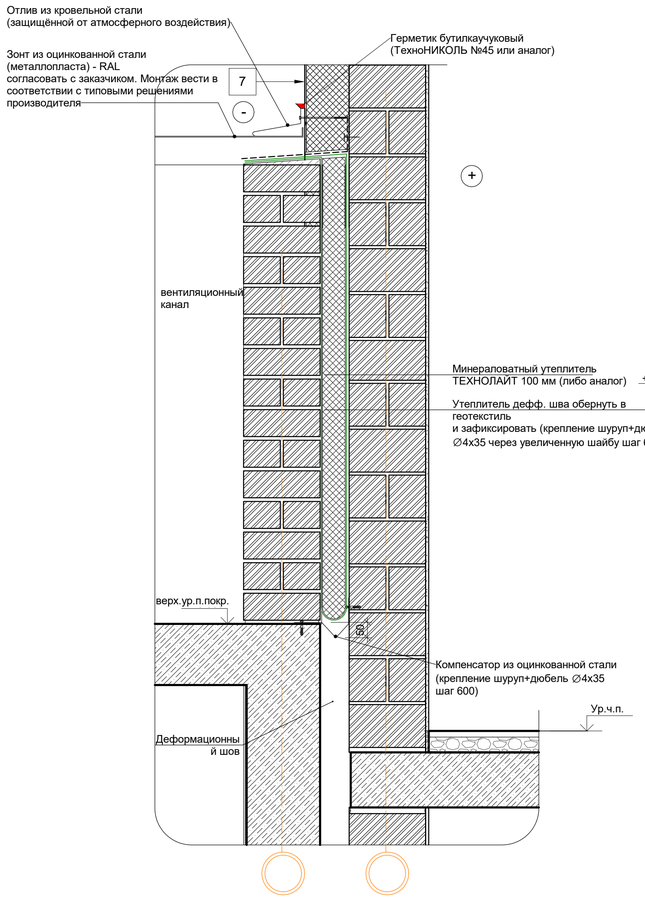

К14-К14
1 : 10

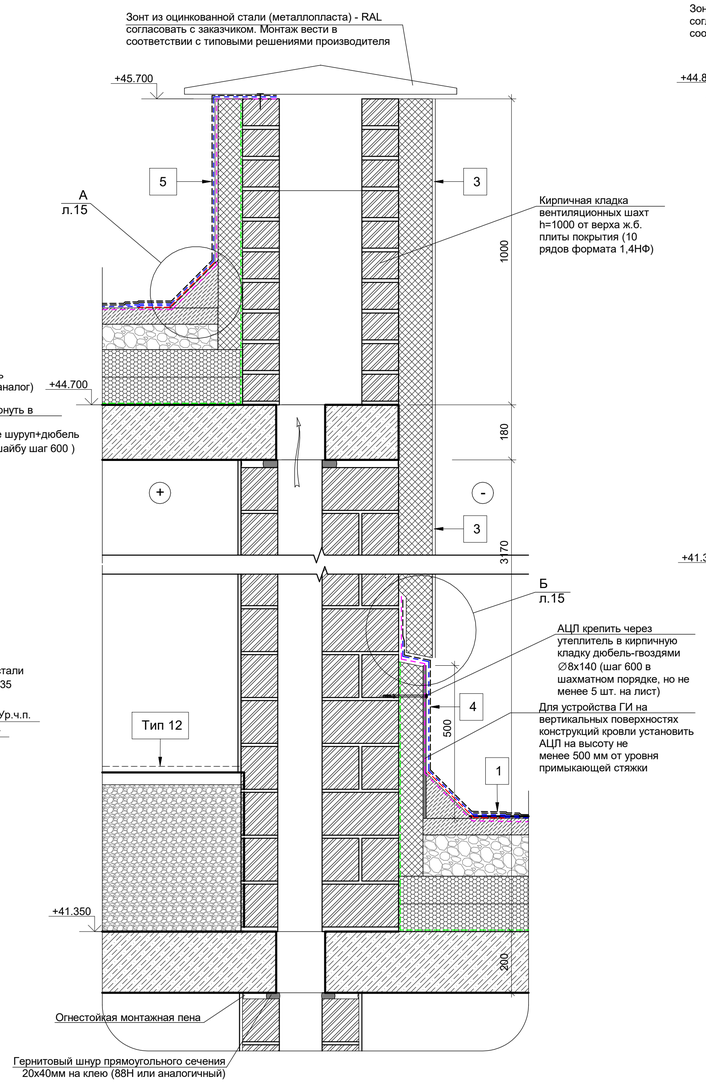

К9-К9
1 : 10

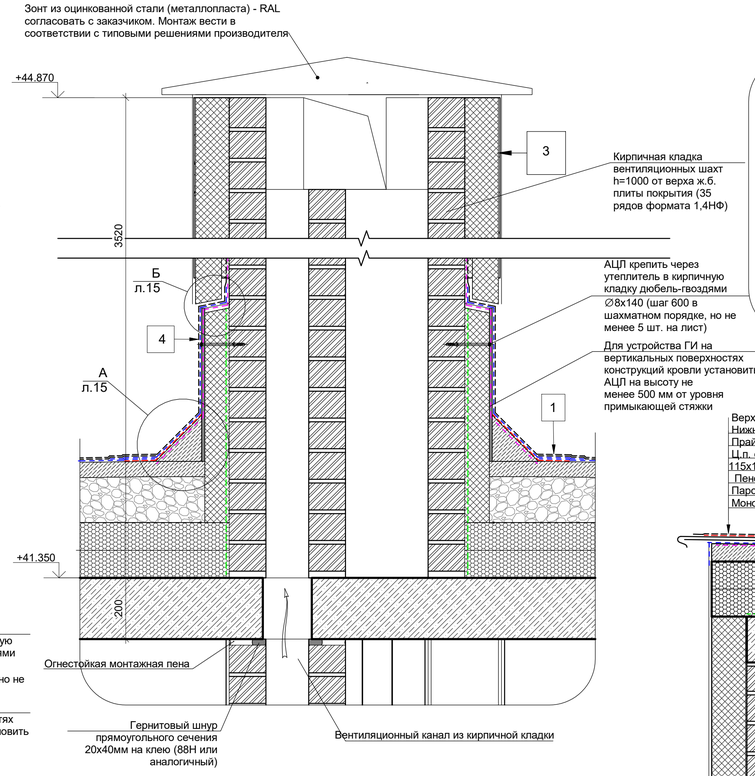

К16-К16
1 : 10

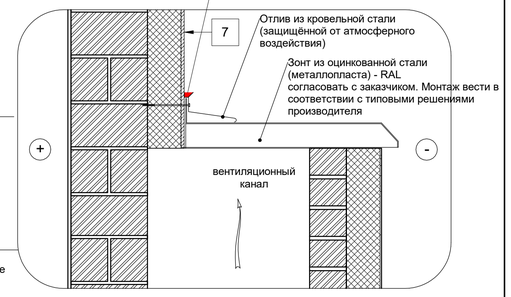

К15-К15
1 : 10

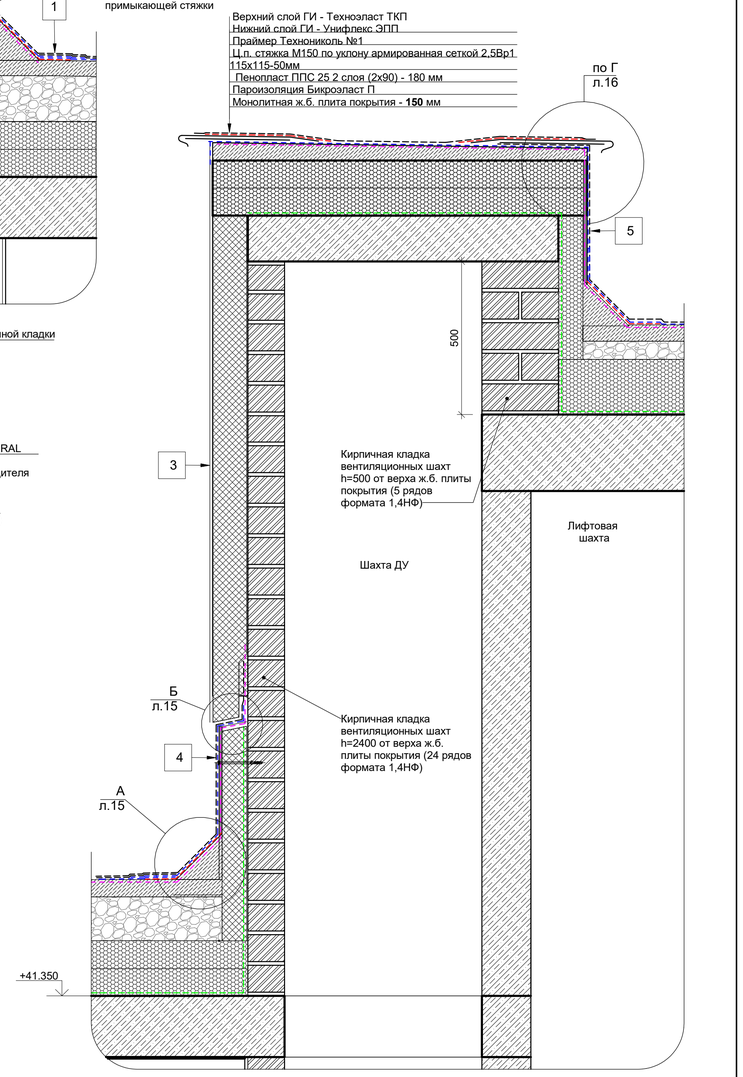

К6-К6
1 : 10

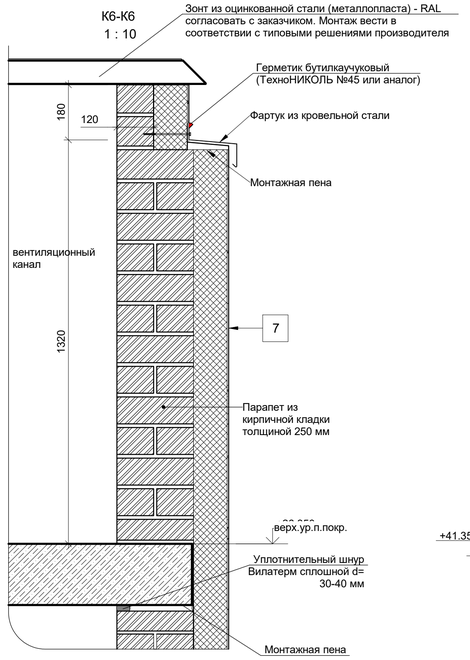

К13-К13
1 : 10

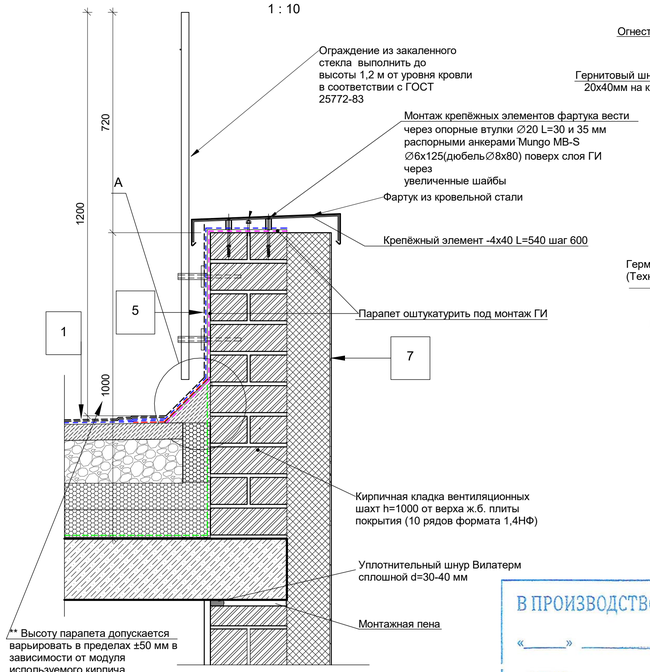

К10-К10
1 : 10

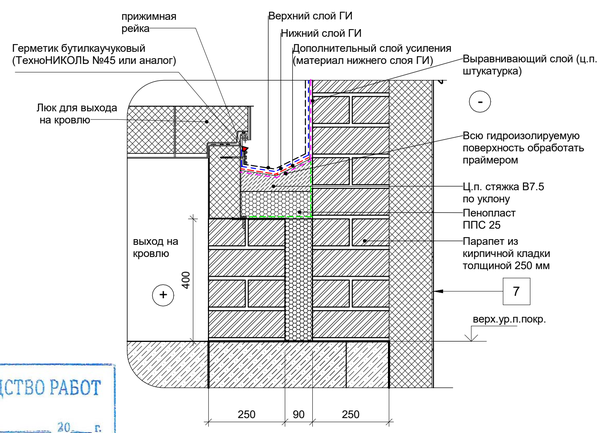

В ПРОИЗВОДСТВО РАБОТ

«_____» _____ 20___ г.

подпись _____

Примечание:

1. Устройство кровельного пирога выполнить после монтажа выпусков инженерных коммуникаций и элементов крепления для вертикальных приставных лестниц, элементов крепления ограждений.
2. Монтаж вертикальных приставных лестниц и ограждений вести в соответствии с типовыми решениями производителя.

Изм.	Кол.уч.	Лист	№ док.	Подпись	Дата	Заказчик: ООО"Брусника. Москва" 02-01/17-АР4	
						Московская обл., Ленинский район, г.п. Горки Ленинские, д. Сапроново, уч. №50:21:0000000:34153 (3 очередь строительства)	
						Многоквартирный жилой дом	Стадия: Р; Лист: 18; Листов:
Разработал		Мищенко			28.10.19		
						Узлы устройства конструкций кровли К6, К9,К10,К12-К16. М 1:10	Сфера-Мск
Норм.контр.		Янголь			28.10.19		

Согласовано

Взам. инв. №

Подп. и дата

Инв. № подл.

A1

Сечение 1-1
1 : 25

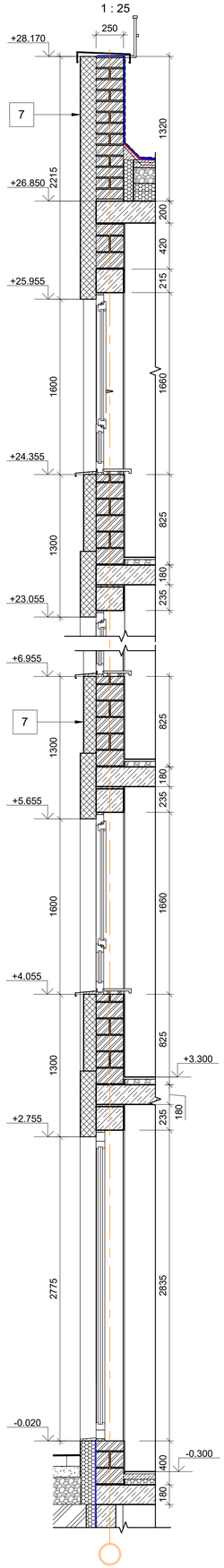

Сечение 2-2
1 : 25

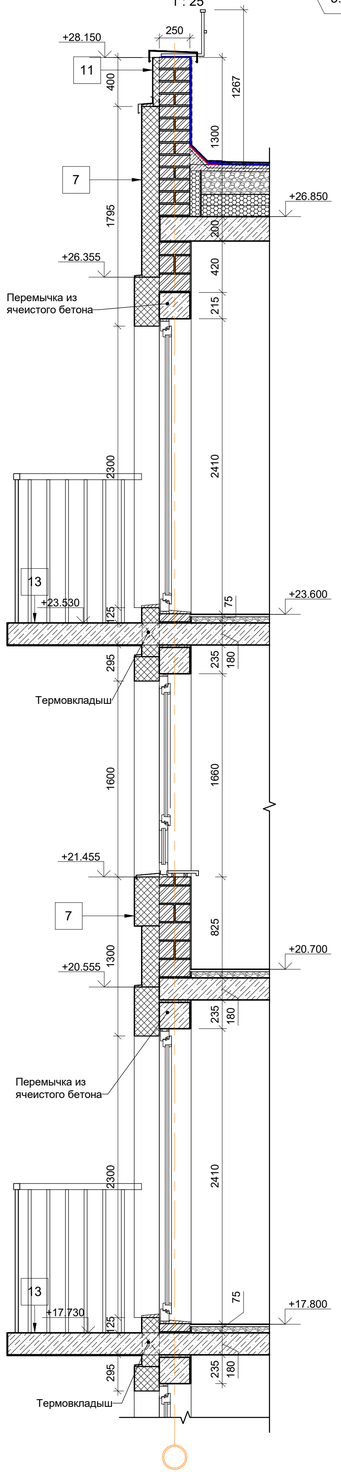

Сечение 3-3
1 : 25

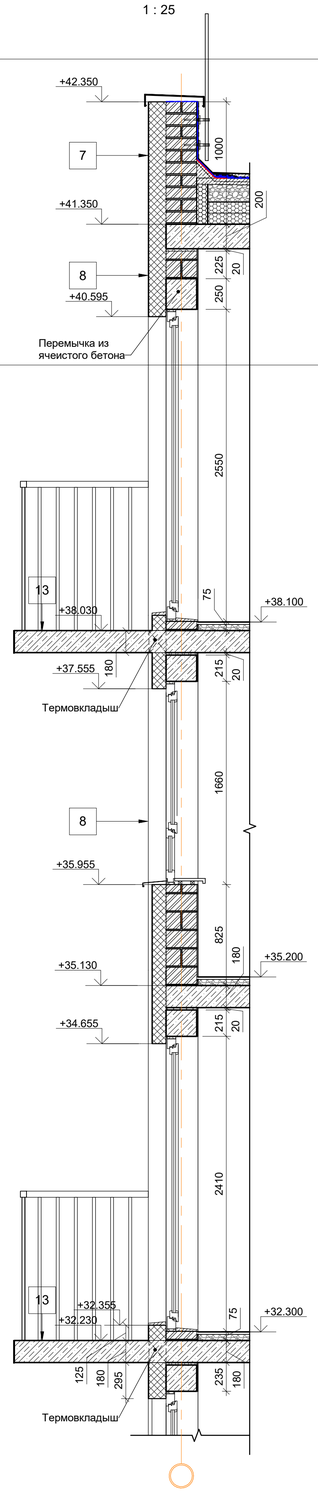

Сечение 4-4
1 : 25

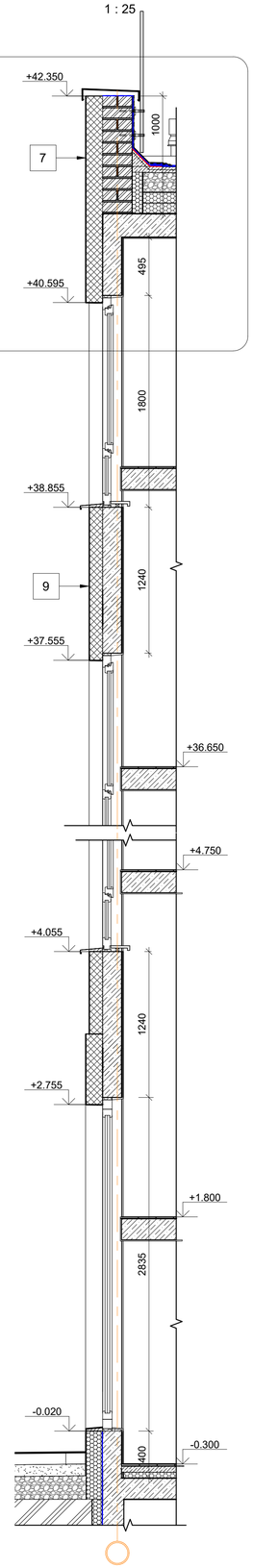

Сечение 5-5
1 : 25

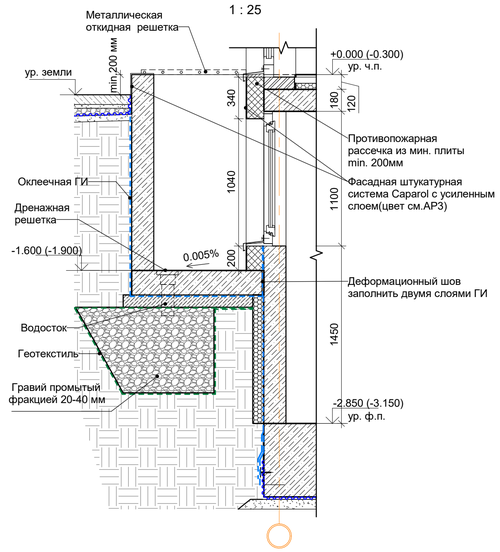

Устройство витражного остекления в уровне 1-го этажа

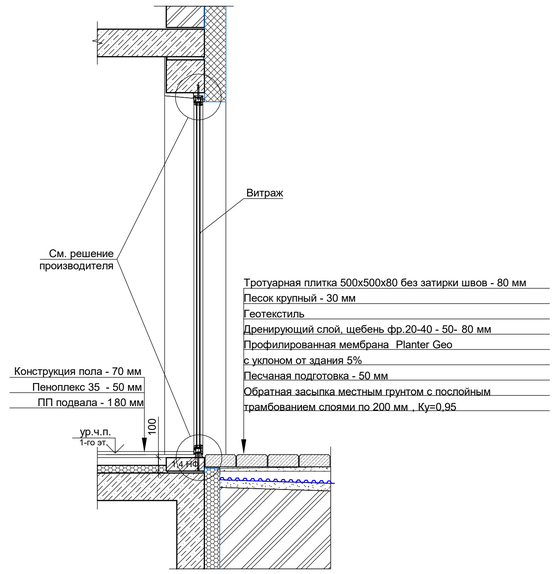

Сечение 6-6
1 : 25

Устройство витражного остекления входной группы 1-го этажа

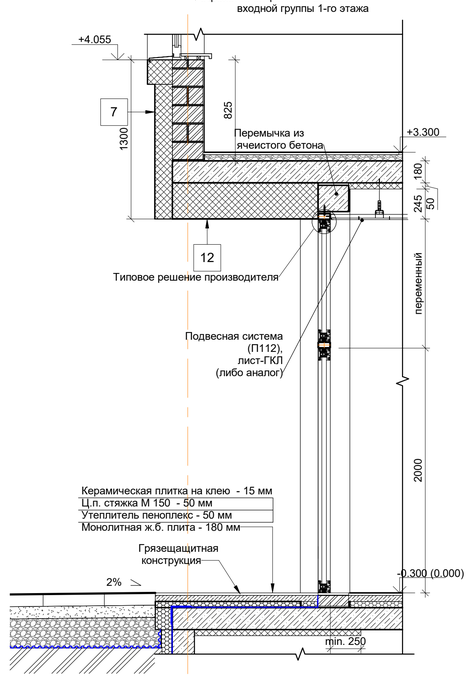

В ПРОИЗВОДСТВО РАБОТ

«_____» _____ 20___ г.

подпись _____

3	1	Зам.			14.11.19
Изм.	Кол.уч	Лист № док.	Подпись	Дата	
Разработал		Мищенко			14.11.19
Норм.контр.		Янголь			14.11.19

Заказчик: ООО"Брусника. Москва" 02-01/17-АР4

Московская обл., Ленинский район, г.п. Горки Ленинские, д. Сапроново, уч. №50:21:0000000:34153 (3 очередь строительства)

Многоквартирный жилой дом

Стадия	Лист	Листов
Р	19	

Сечение 1-1, 2-2, 3-3, 4-4, 5-5, 6-6. Устройство витражного остекления в уровне 1-го этажа. М 1:25

Сфера-Мск

A1

Согласовано

Взам. инв. №

Подп. и дата

Инв. № подл.

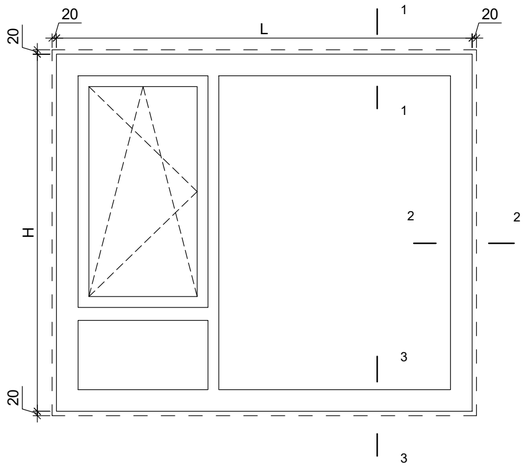

2-2

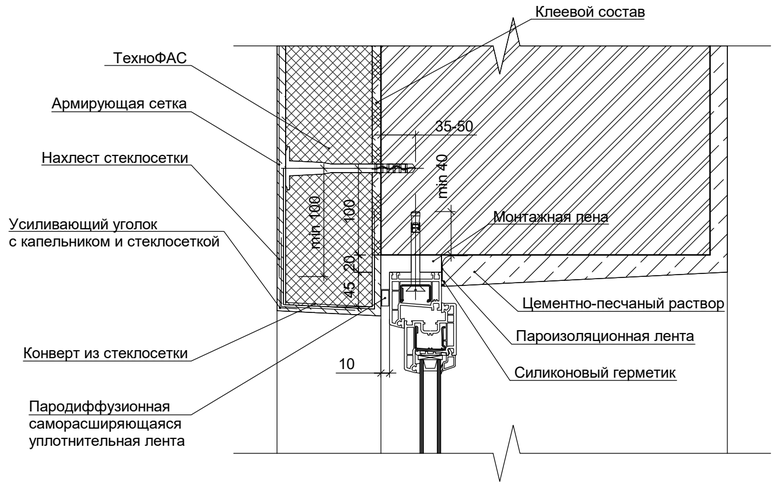

1-1

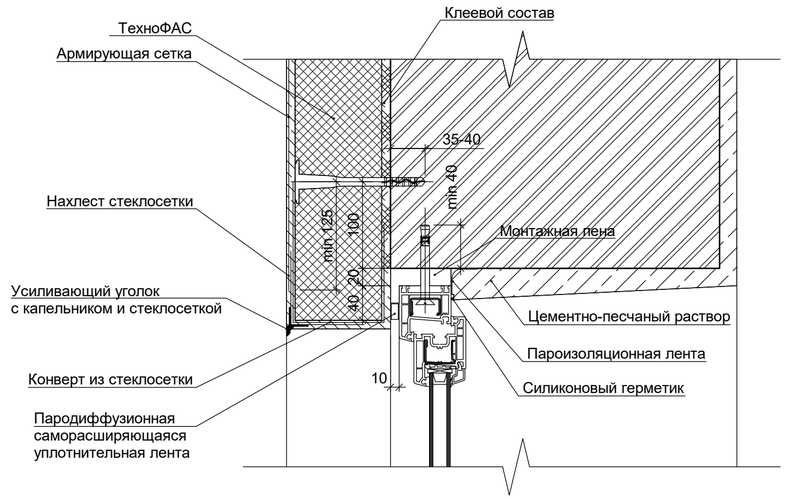

К20-К20
1 : 5

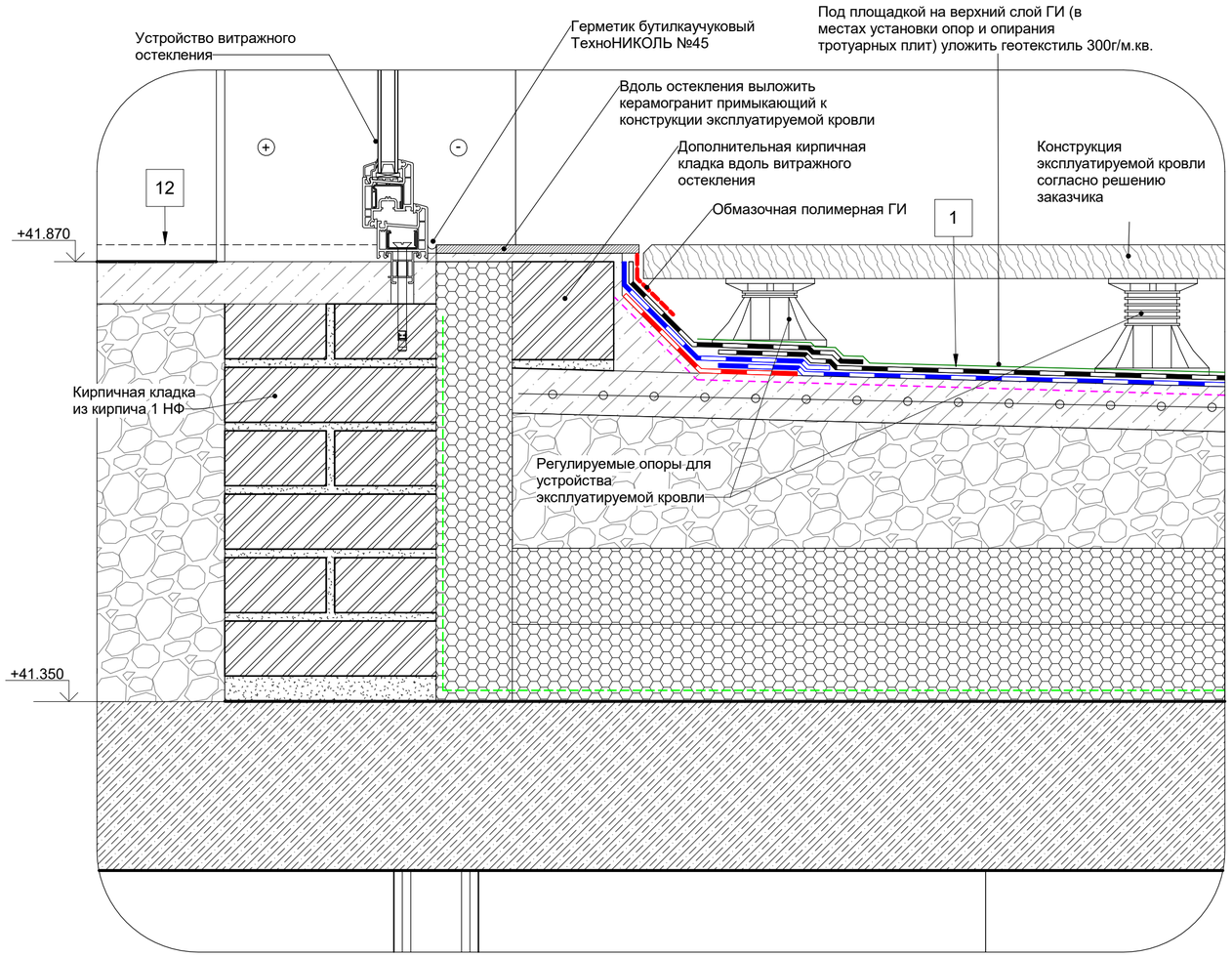

3-3

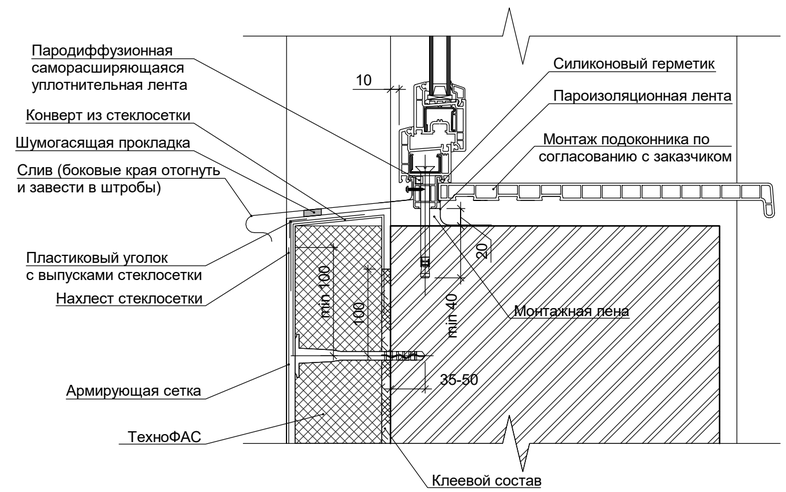

Примечания.
1. Монтаж оконных блоков вести в соответствии с ГОСТ 30674-99 и "Рекомендациями по установке энергоэффективных окон в наружных стенах вновь строящихся и реконструируемых зданий - 2004". Узлы могут быть скорректированы в соответствии с конструктивными решениями организации, производящей установку оконных блоков из ПВХ профилей и согласованием с проектной организацией.
2. Узел примыкания эксплуатируемой кровли к светопрозрачным конструкциям (витражам) выполнить с учетом типовых решений производителя применяемого покрытия по согласованию с Заказчиком.

В ПРОИЗВОДСТВО РАБОТ
«_____» _____ 20___ г.
подпись _____

3		Зам.			14.11.19	Заказчик: ООО"Брусника. Москва" 02-01/17-АР4
Изм.	Кол.уч	Лист	№ док.	Подпись	Дата	Московская обл., Ленинский район, г.п. Горки Ленинские, д. Сапроново, уч. №50:21:0000000:34153 (3 очередь строительства)
Разработал		Мищенко			14.11.19	Многоквартирный жилой дом — Стадия: Р; Лист: 20; Листов:
Норм.контр.		Янголь			14.11.19	Типовое решение монтажа оконных блоков. Узел устройства конструкций кровли К20. — Сфера-Мск

Согласовано
Взам. инв. №
Подп. и дата
Инв. № подл.

A2

Ассоциация «Объединение
градостроительного планирования и проектирования»
Общество с ограниченной ответственностью
«Сфера-Мск»

Жилой дом переменной этажности со встроенными нежилыми помещениями на первом этаже (3 очередь строительства) комплекса жилых домов в д. Сапроново Ленинского района Московской области по адресу: Московская область, Ленинский район, Городское поселение Горки Ленинские, д. Сапроново, Российская Федерация

РАБОЧАЯ ДОКУМЕНТАЦИЯ

Архитектурные решения.
Основной комплект рабочих чертежей.
Сечения. Узлы.

02-01/17-АР4

Книга 2

2019

Ассоциация «Объединение
градостроительного планирования и проектирования»
Общество с ограниченной ответственностью
«Сфера-Мск»

Жилой дом переменной этажности со встроенными нежилыми помещениями на первом этаже (3 очередь строительства) комплекса жилых домов в д. Сапроново Ленинского района Московской области по адресу: Московская область, Ленинский район, Городское поселение Горки Ленинские, д. Сапроново, Российская Федерация

РАБОЧАЯ ДОКУМЕНТАЦИЯ

Архитектурные решения.
Основной комплект рабочих чертежей.
Сечения. Узлы.

02-01/17-АР4

Книга 2

Главный инженер проекта Е.В.Семенок

2019

Согласовано

Взам. инв. №

Подп. и дата

Инв. № подл.

Ведомость рабочих чертежей основного комплекта 02-01/17-АР4.

Лист	Наименование	Примечание
21	Общие данные.	Книга 2
22	Фрагменты внешних фасадов 1-4. М 1:100	Изм.3 (зам.)
23	Фрагменты внешних фасадов 5-9. М 1:100	Изм.3 (зам.)
24	Фрагменты внешних фасадов 10-13.	Изм.1,3 (зам.)
25	Фрагменты внешних фасадов 14-18.	Изм.3 (зам.)
26	Фрагменты внутренних фасадов 19-24 М 1:100	Изм.3 (зам.)
27	Фрагменты внутренних фасадов 25-30. М 1:100	Изм.3 (зам.)
28	Вентиляционные каналы В1.1.8, В1.1.9, В1.2.9, В2.1.8	
29	Вентиляционные каналы В1.1.14, В1.2.14, В1.3.14, В1.4.14.	
30	Вентиляционные каналы В1.3.9, В1.4.9, В2.2.8, В3.1.8, В4.1.9.	
31	Вентиляционные каналы В2.1.14, В2.2.14, В2.3.14, В5.1.14.	
32	Вентиляционные каналы В5.1.8, В5.1.9, В5.2.9, В5.3.9.	
33	Вентиляционные каналы В5.4.9, В6.1.8, В6.2.8, В6.1.9.	
34	Вентиляционные каналы В6.2.9, В7.1.8, В8.1.8, В9.1.9.	
35	Вентиляционные каналы В9.2.9, В9.3.9, В 11.1.8, В 11.2.8.	
36	Вентиляционные каналы В5.2.14, В10.1.14, В12.1.14.	
37	Вентиляционные каналы В 11.1.9, В13.1.8, В13.2.8, В14.1.9, В11.2.9.	
38	Вентиляционные каналы В13.1.9, В15.1.9, В15.2.9, В17.1.8.	
39	Вентиляционные каналы В17.2.8, В17.3.8, В17.1.9, В17.2.9.	
40	Вентиляционные каналы В16.1.14, В15.1.14.	
41	Вентиляционные каналы ОВ-1-ОВ-4. М 1:50	
42	Вентиляционные каналы ОВ-5-ОВ-8. М 1:50	

Согласовано

Взам. инв. №

Подп. и дата

Инв. № подл.

В ПРОИЗВОДСТВО РАБОТ

«_____» _____ 20___ г.

подпись _____

Изм.	Кол.уч	Лист	№ док.	Подпись	Дата
ГИП		Семенок			28.10.19
Разработал		Мищенко			28.10.19
Норм.контр.		Янголь			28.10.19

Заказчик: ООО"Брусника. Москва" 02-01/17-АР4

Московская обл., Ленинский район, г.п. Горки Ленинские, д. Сапроново, уч. №50:21:0000000:34153 (3 очередь строительства)

Многоквартирный жилой дом

Стадия	Лист	Листов
Р	21	

Общие данные.

Сфера-Мск

A4

Фрагмент 1
1 : 100

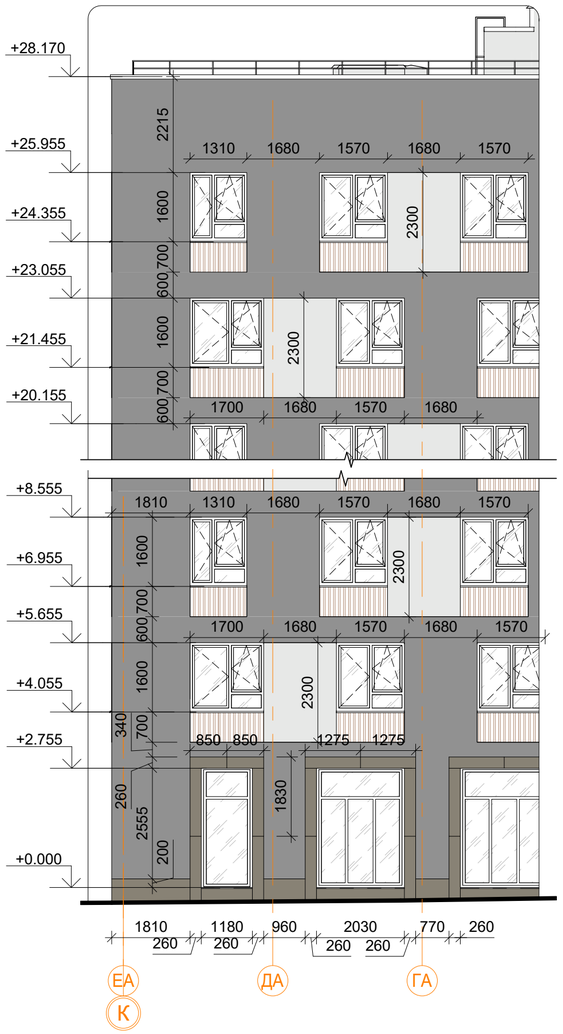

Фрагмент 2
1 : 100

Фрагмент 3
1 : 100

Фрагмент 4
1 : 100

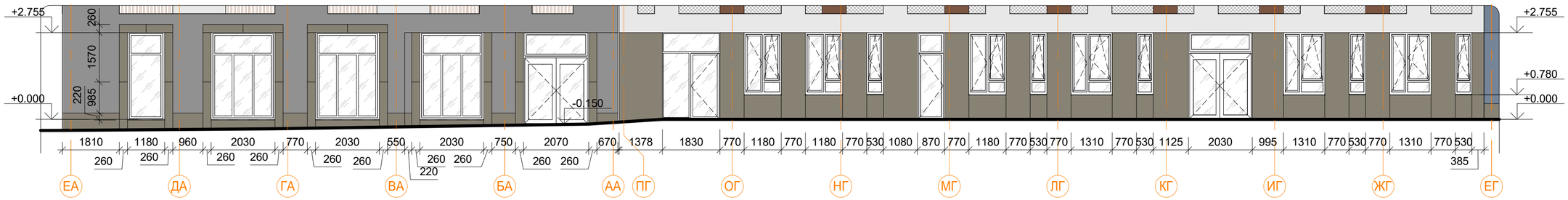

В ПРОИЗВОДСТВО РАБОТ

«_____» _____ 20____ г.

подпись _____

Изм.	Кол.уч	Лист	№ док.	Подпись	Дата
3		Зам.			12.11.19
Разработал		Мищенко			12.11.19
Норм.контр.		Янголь			12.11.19

Заказчик: ООО"Брусника. Москва" 02-01/17-АР4

Московская обл., Ленинский район, г.п. Горки Ленинские, д. Сапроново, уч. №50:21:0000000:34153 (3 очередь строительства)

Многоквартирный жилой дом

Стадия	Лист	Листов
Р	22	

Фрагменты внешних фасадов 1-4.
М 1:100

Сфера-Мск

Согласовано

Взам. инв. №

Подп. и дата

Инв. № подл.

A2

Фрагмент 7
1 : 100

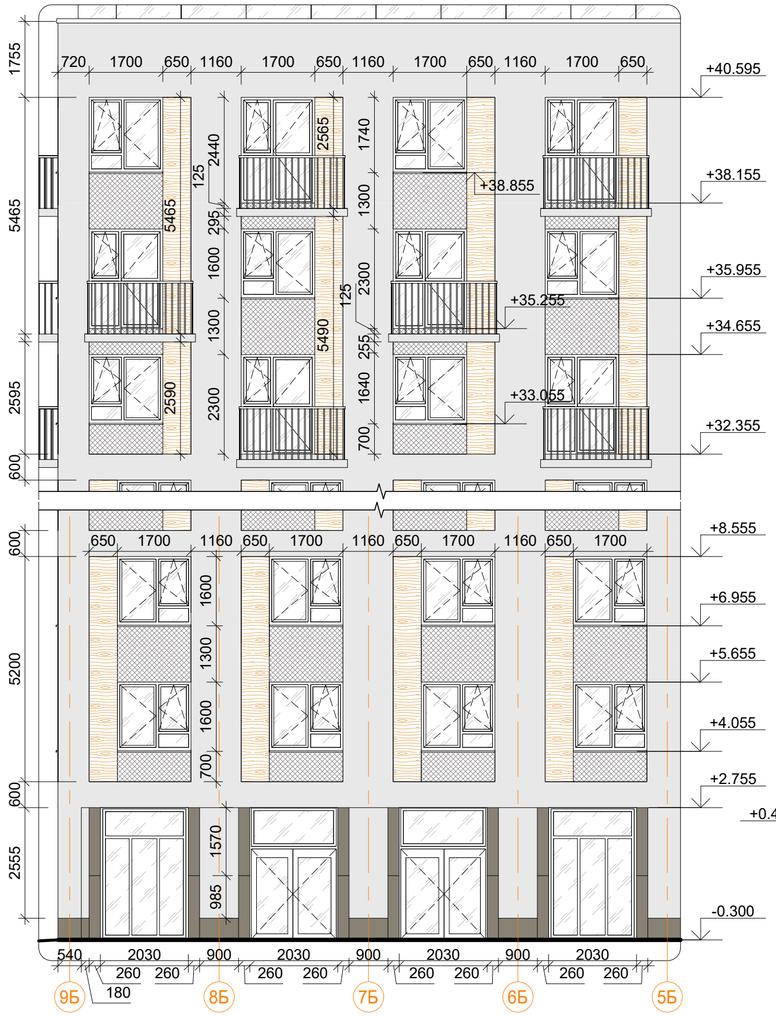

Фрагмент 6
1 : 100

Фрагмент 5
1 : 100

Фрагмент 8
1 : 100

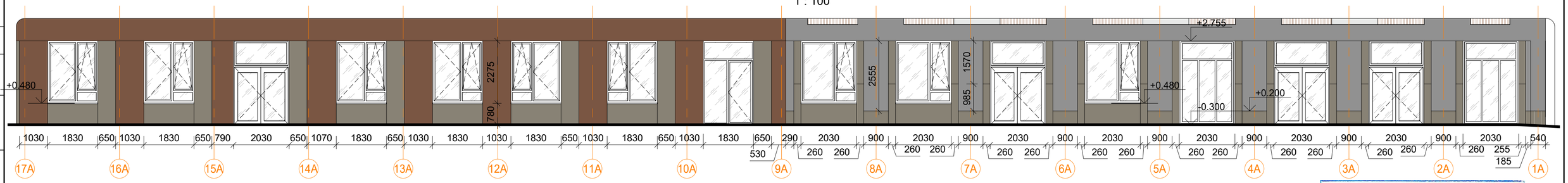

Фрагмент 9
1 : 100

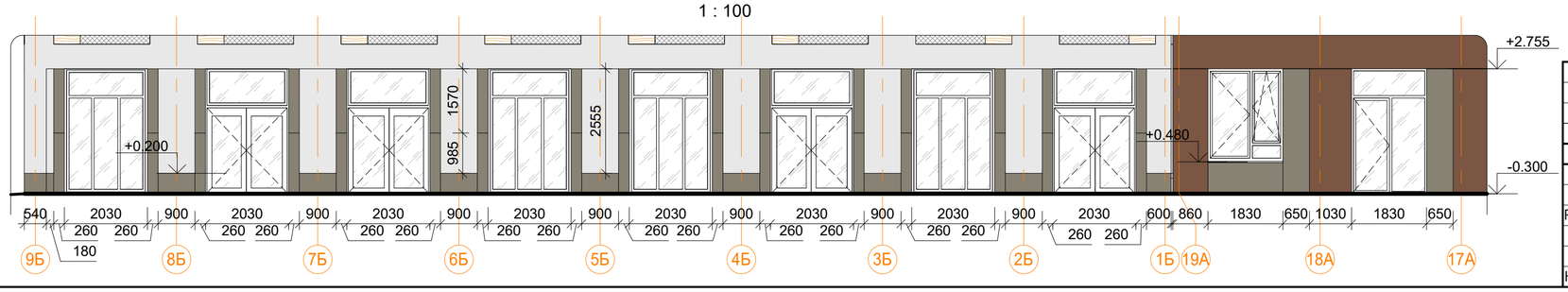

В ПРОИЗВОДСТВО РАБОТ
«_____» _____ 20___ г.
подпись _____

Изм.	Кол.уч	Лист	№ док.	Подпись	Дата
3		Зам.			12.11.19
Разработал		Мищенко			12.11.19
Норм.контр.		Янголь			12.11.19

Заказчик: ООО"Брусника. Москва" 02-01/17-АР4

Московская обл., Ленинский район, г.п. Горки Ленинские, д. Сапроново, уч. №50:21:0000000:34153 (3 очередь строительства)

Многоквартирный жилой дом

Стадия	Лист	Листов
Р	23	

Фрагменты внешних фасадов 5-9.
М 1:100

Сфера-Мск

Согласовано

Взам. инв. №

Подп. и дата

Инв. № подл.

A2

Фрагмент 12
1 : 100

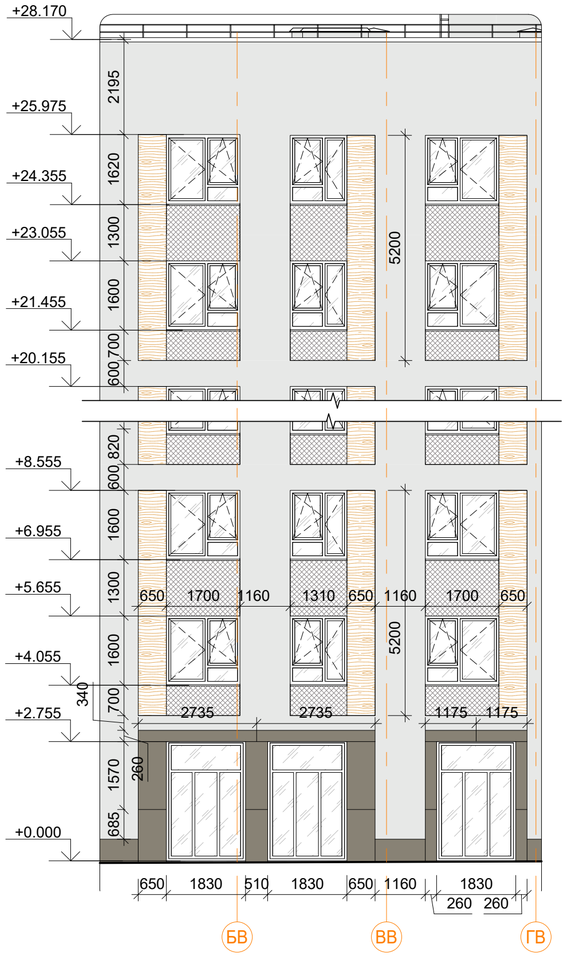

Фрагмент 11
1 : 100

Фрагмент 10
1 : 100

Фрагмент 13
1 : 100

В ПРОИЗВОДСТВО РАБОТ

«_____» _____ 20___ г.

подпись _____

Изм.	Кол.уч	Лист	№ док.	Подпись	Дата
3		Зам.			12.11.19
2	1	Зам.			12.11.19
Разработал		Мищенко			12.11.19
Норм.контр.		Янголь			12.11.19

Заказчик: ООО"Брусника. Москва" 02-01/17-АР4

Московская обл., Ленинский район, г.п. Горки Ленинские, д. Сапроново, уч. №50:21:0000000:34153 (3 очередь строительства)

Многоквартирный жилой дом

Стадия	Лист	Листов
Р	24	

Фрагменты внешних фасадов 10-13.

Сфера-Мск

Согласовано

Взам. инв. №

Подп. и дата

Инв. № подл.

A2

Фрагмент 25
1 : 100

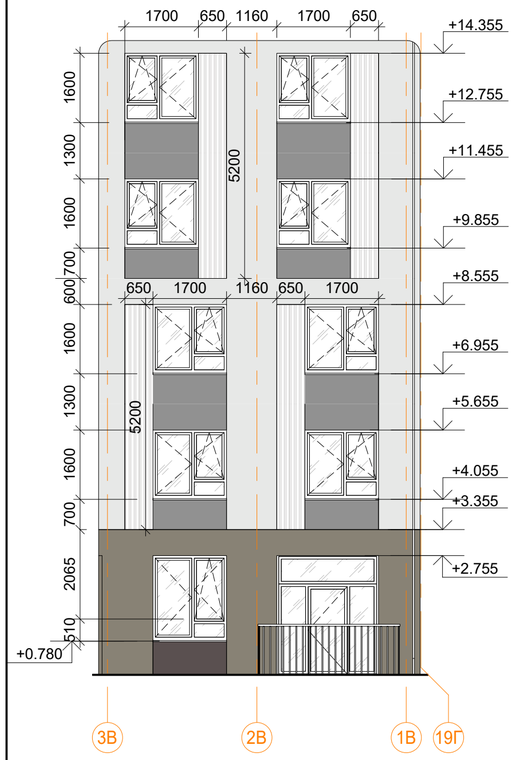

Фрагмент 26
1 : 100

Фрагмент 28
1 : 100

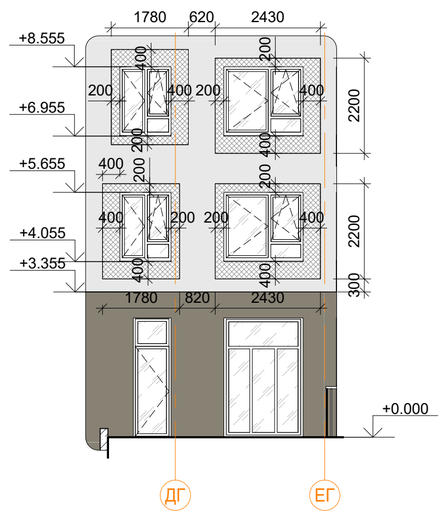

Фрагмент 27
1 : 100

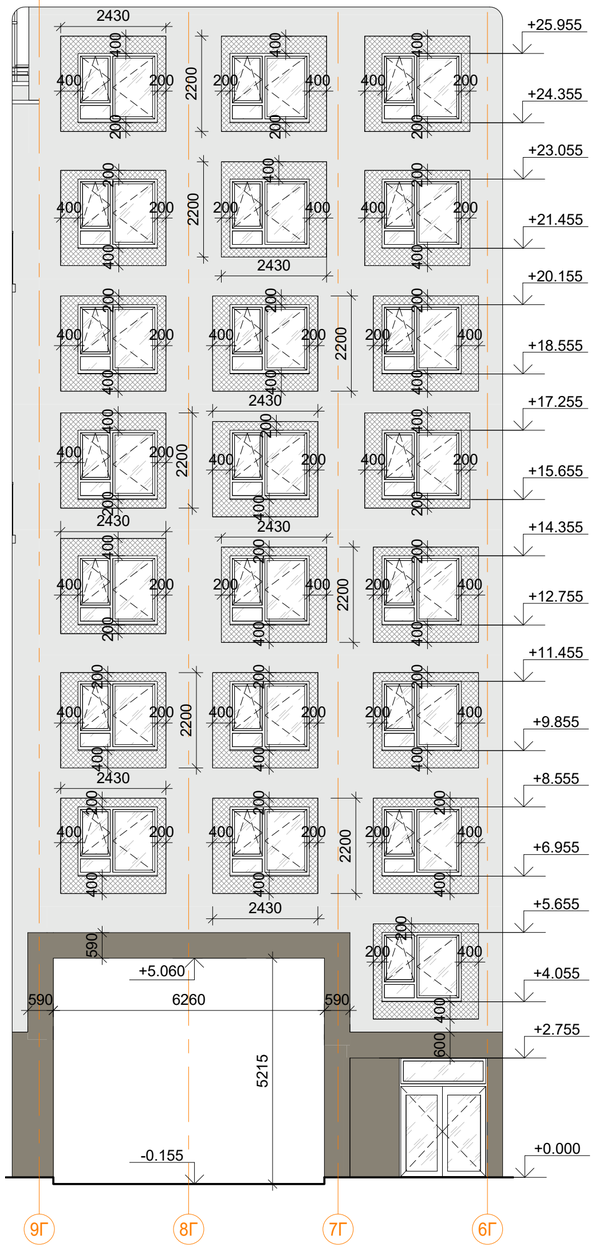

Фрагмент 29
1 : 100

Фрагмент 31
1 : 100

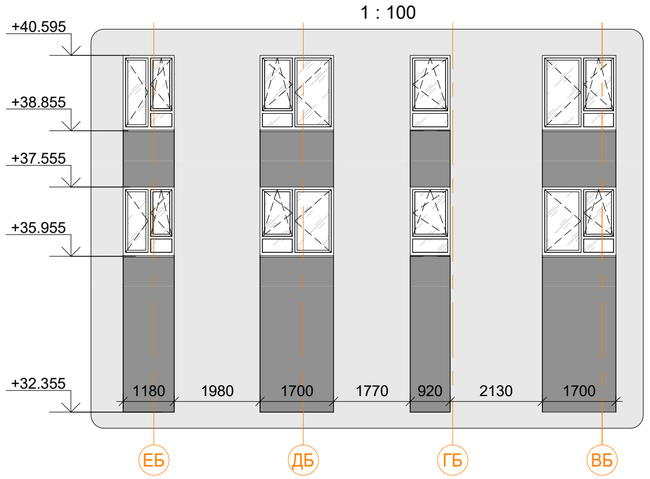

Фрагмент 30
1 : 100

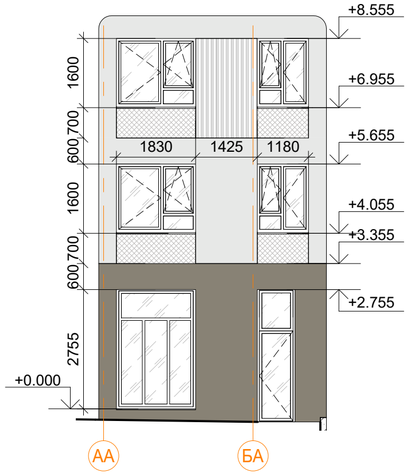

Согласовано

Взам. инв. №

Подп. и дата

Инв. № подл.

В ПРОИЗВОДСТВО РАБОТ

«_____» _____ 20___ г.

подпись _____

Изм.	Кол.уч.	Лист	№ док.	Подпись	Дата
3		Зам.			12.11.19
Разработал		Мищенко			12.11.19
Норм.контр.		Янголь			12.11.19

Заказчик: ООО"Брусника. Москва" 02-01/17-АР4

Московская обл., Ленинский район, г.п. Горки Ленинские, д. Сапроново, уч. №50:21:0000000:34153 (3 очередь строительства)

Многоквартирный жилой дом

Стадия	Лист	Листов
Р	27	

Фрагменты внутренних фасадов 25-31.
М 1:100

Сфера-Мск

A2

Сечение вент. канала В1.1.8
в уровне верх.п.покр.
для секции 3

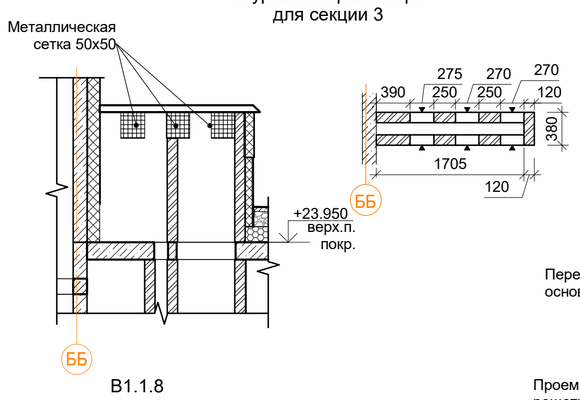

В1.1.8
1 : 50

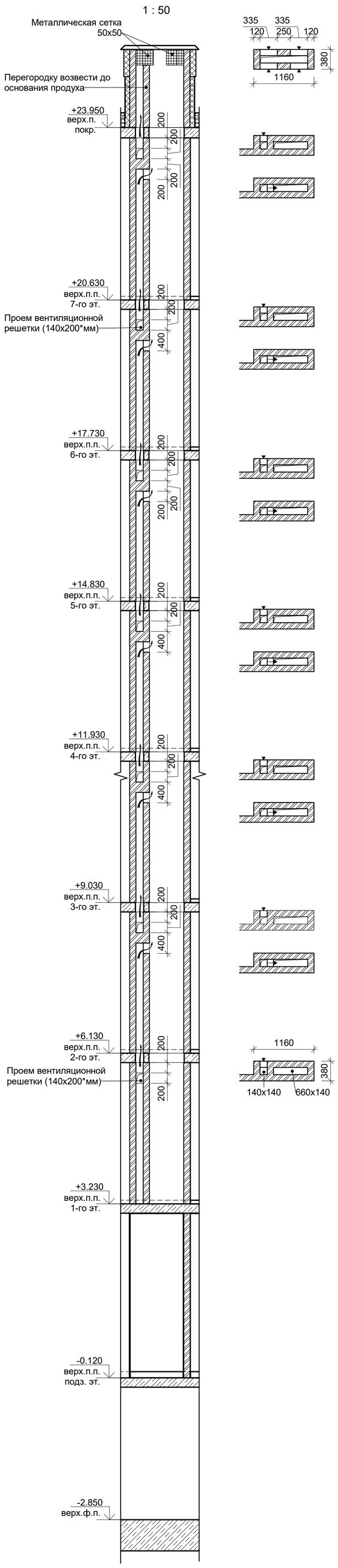

В1.1.9
1 : 50

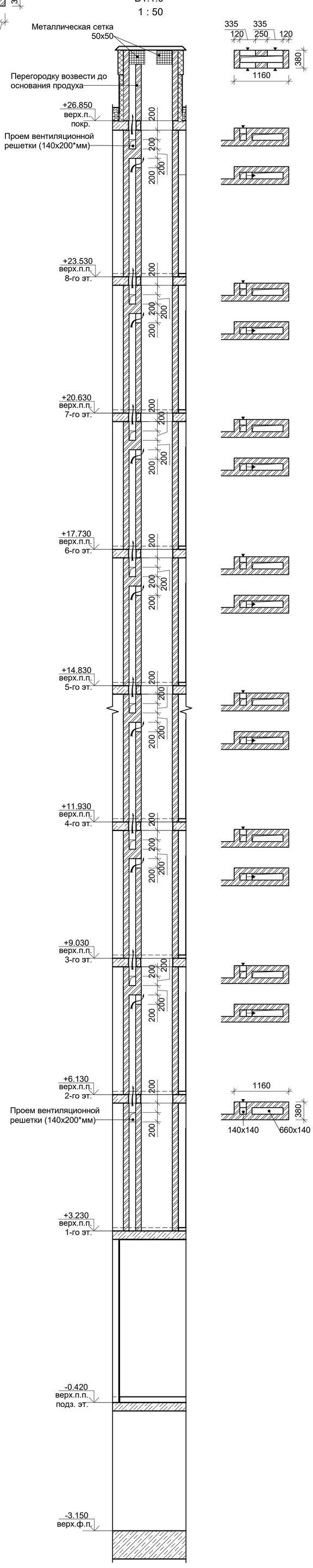

В1.2.9
1 : 50

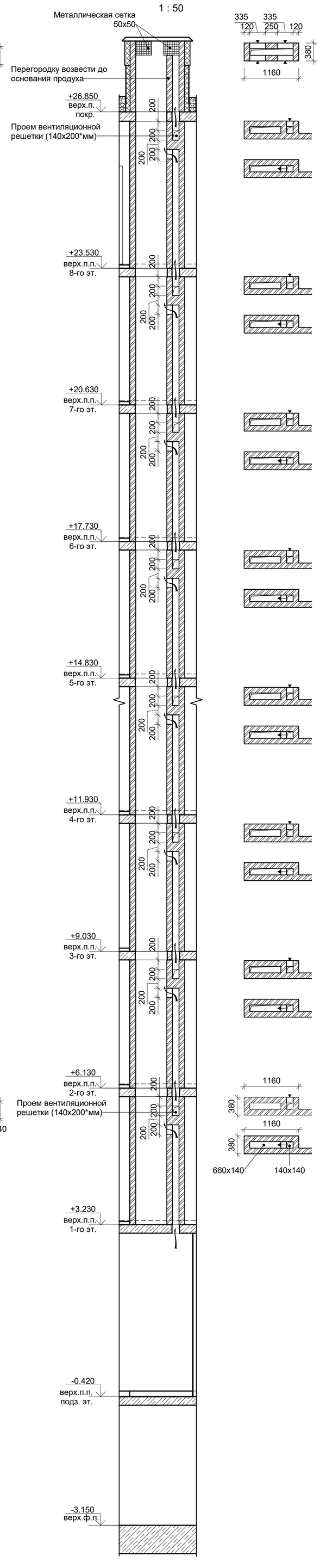

В2.1.8
1 : 50

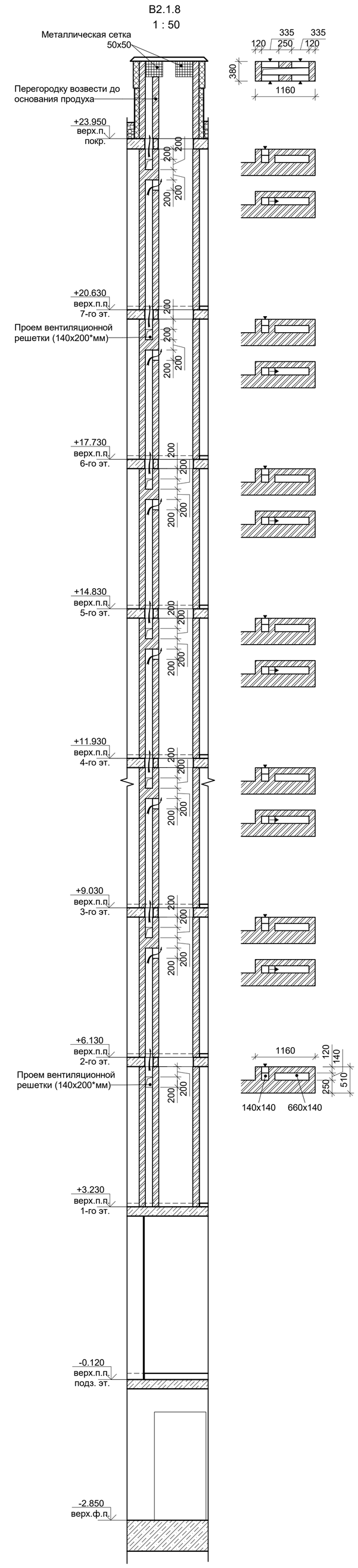

В ПРОИЗВОДСТВО РАБОТ
«_____» _____ 20___ г.
подпись _____

Изм.	Кол.уч.	Лист	№ док.	Подпись	Дата
Разработал		Мищенко			28.10.19
Норм.контр.		Янголь			28.10.19

Заказчик: ООО"Брусника. Москва" 02-01/17-АР4

Московская обл., Ленинский район, г.п. Горки Ленинские, д. Сапроново, уч. №50:21:0000000:34153 (3 очередь строительства)

Многоквартирный жилой дом

Стадия	Лист	Листов
Р	28	

Вентиляционные каналы В1.1.8, В1.1.9, В1.2.9, В2.1.8

Сфера-Мск

Согласовано

Взам. инв. №

Подп. и дата

Инв. № подл.

A1

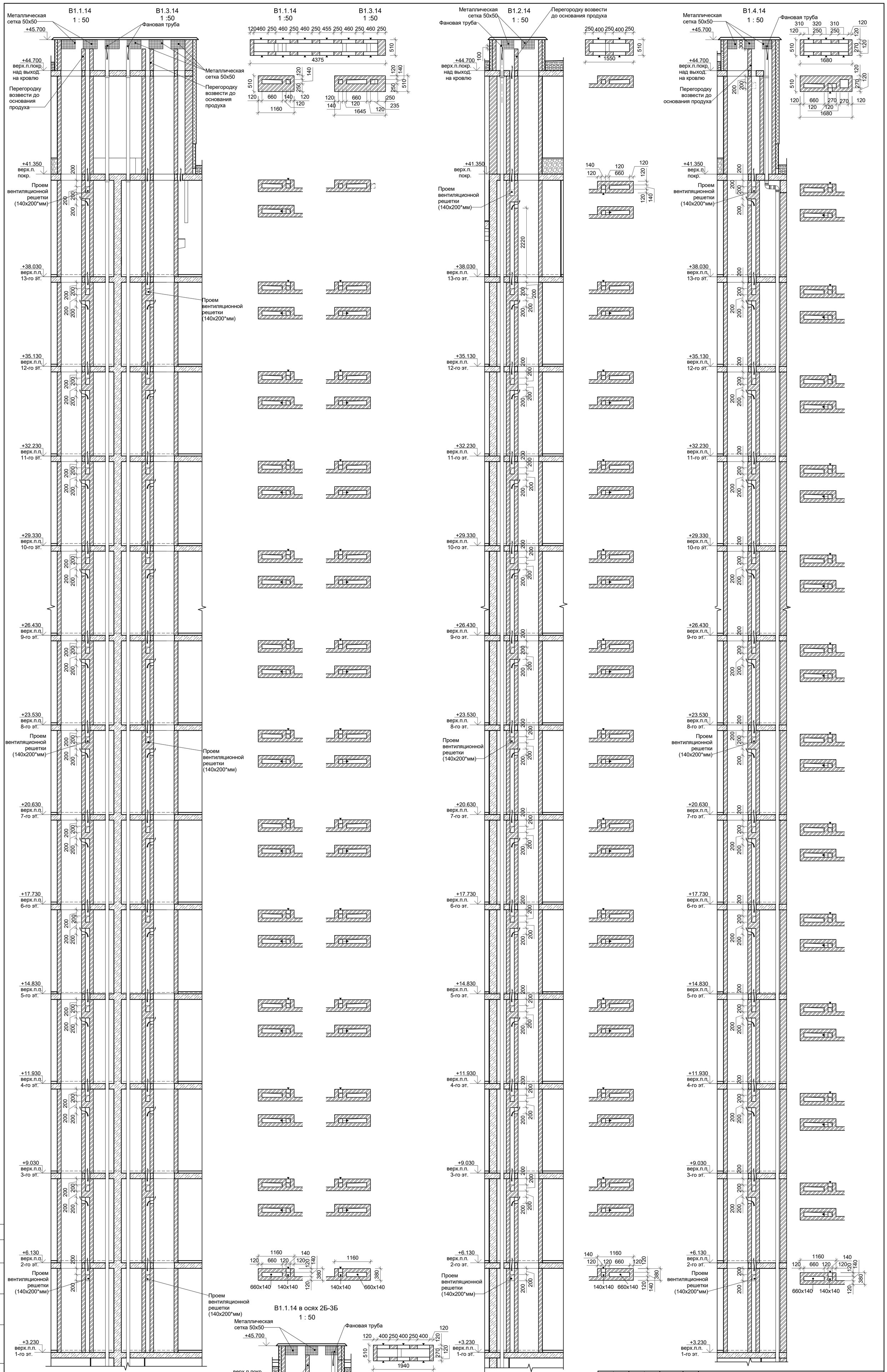
В1.1.14
1 : 50
В1.3.14
1 :50
В1.2.14
1 : 50
В1.4.14
1 : 50
Металлическая сетка 50х50
Фановая труба
Перегородку возвести до основания продуха
Проем вентиляционной решетки (140х200*мм)
+45.700
+44.700 верх.п.покр. над выход. на кровлю
+41.350 верх.п. покр.
+38.030 верх.п.п. 13-го эт.
+35.130 верх.п.п. 12-го эт.
+32.230 верх.п.п. 11-го эт.
+29.330 верх.п.п. 10-го эт.
+26.430 верх.п.п. 9-го эт.
+23.530 верх.п.п. 8-го эт.
+20.630 верх.п.п. 7-го эт.
+17.730 верх.п.п. 6-го эт.
+14.830 верх.п.п. 5-го эт.
+11.930 верх.п.п. 4-го эт.
+9.030 верх.п.п. 3-го эт.
+6.130 верх.п.п. 2-го эт.
+3.230 верх.п.п. 1-го эт.
В1.1.14 в осях 2Б-3Б
1 : 50
верх.п.покр. над выход. на кровлю
Перегородку возвести до основания продуха
В ПРОИЗВОДСТВО РАБОТ
«_____» _____ 20___ г.
подпись _____
Согласовано
Взам. инв. №
Подп. и дата
Инв. № подл.
Изм. Кол.уч Лист № док. Подпись Дата
Разработал Мищенко 28.10.19
Норм.контр. Янголь 28.10.19
Заказчик: ООО"Брусника. Москва" 02-01/17-АР4
Московская обл., Ленинский район, г.п. Горки Ленинские, д. Сапроново, уч. №50:21:0000000:34153 (3 очередь строительства)
Многоквартирный жилой дом
Стадия Лист Листов
Р 29
Вентиляционные каналы В1.1.14, В1.2.14, В1.3.14, В1.4.14.
Сфера-Мск
А1

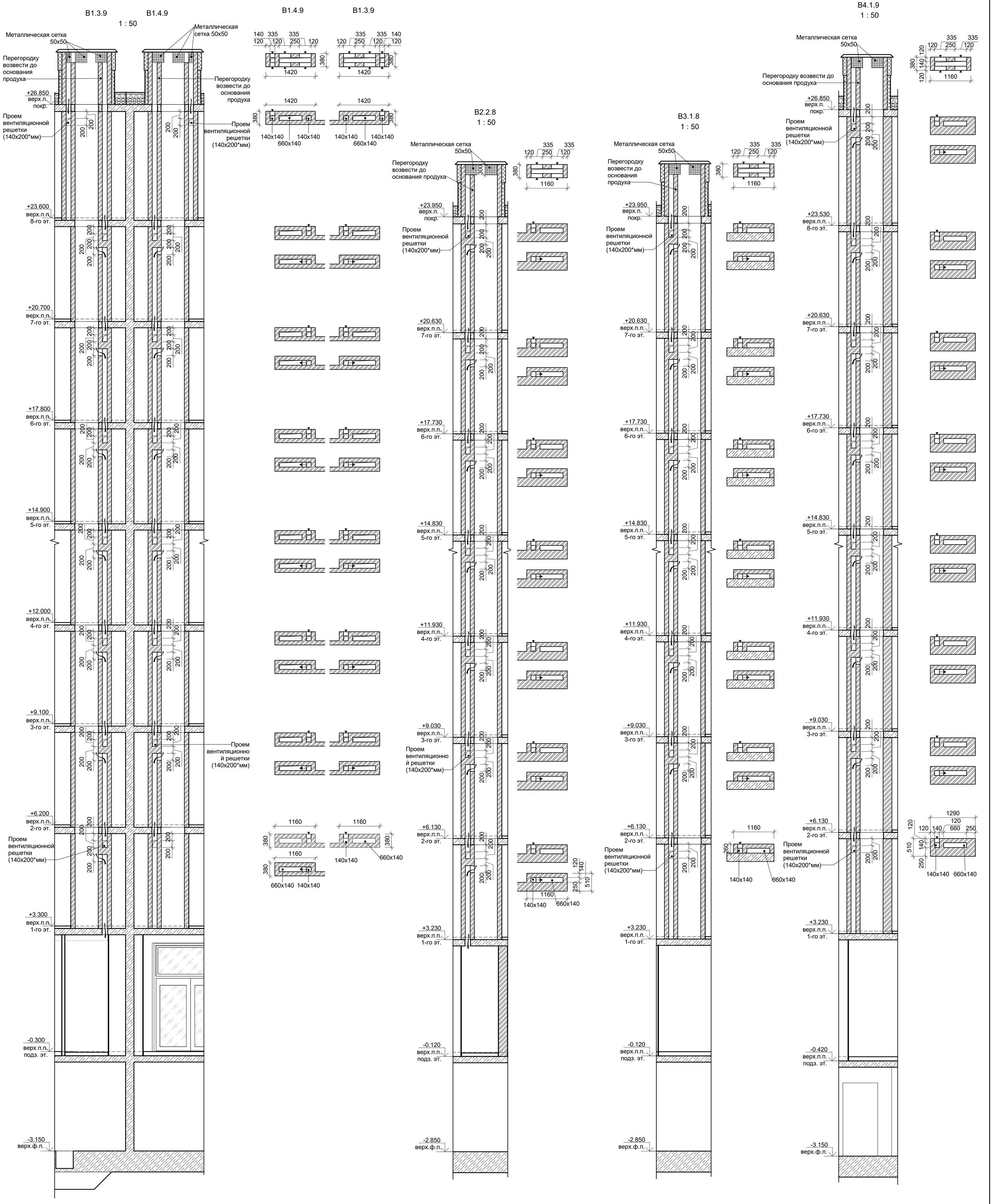

В ПРОИЗВОДСТВО РАБОТ

«_____» _____ 20___ г.

подпись _____

Изм.	Кол.уч	Лист	№ док.	Подпись	Дата
Разработал		Мищенко			28.10.19
Норм.контр.		Янголь			28.10.19

Заказчик: ООО"Брусника. Москва" 02-01/17-АР4

Московская обл., Ленинский район, г.п. Горки Ленинские, д. Сапроново, уч. №50:21:0000000:34153 (3 очередь строительства)

Многоквартирный жилой дом

Стадия	Лист	Листов
Р	30	

Вентиляционные каналы В1.3.9, В1.4.9, В2.2.8, В3.1.8, В4.1.9.

Сфера-Мск

Согласовано

Взам. инв. №

Подп. и дата

Инв. № подл.

A1

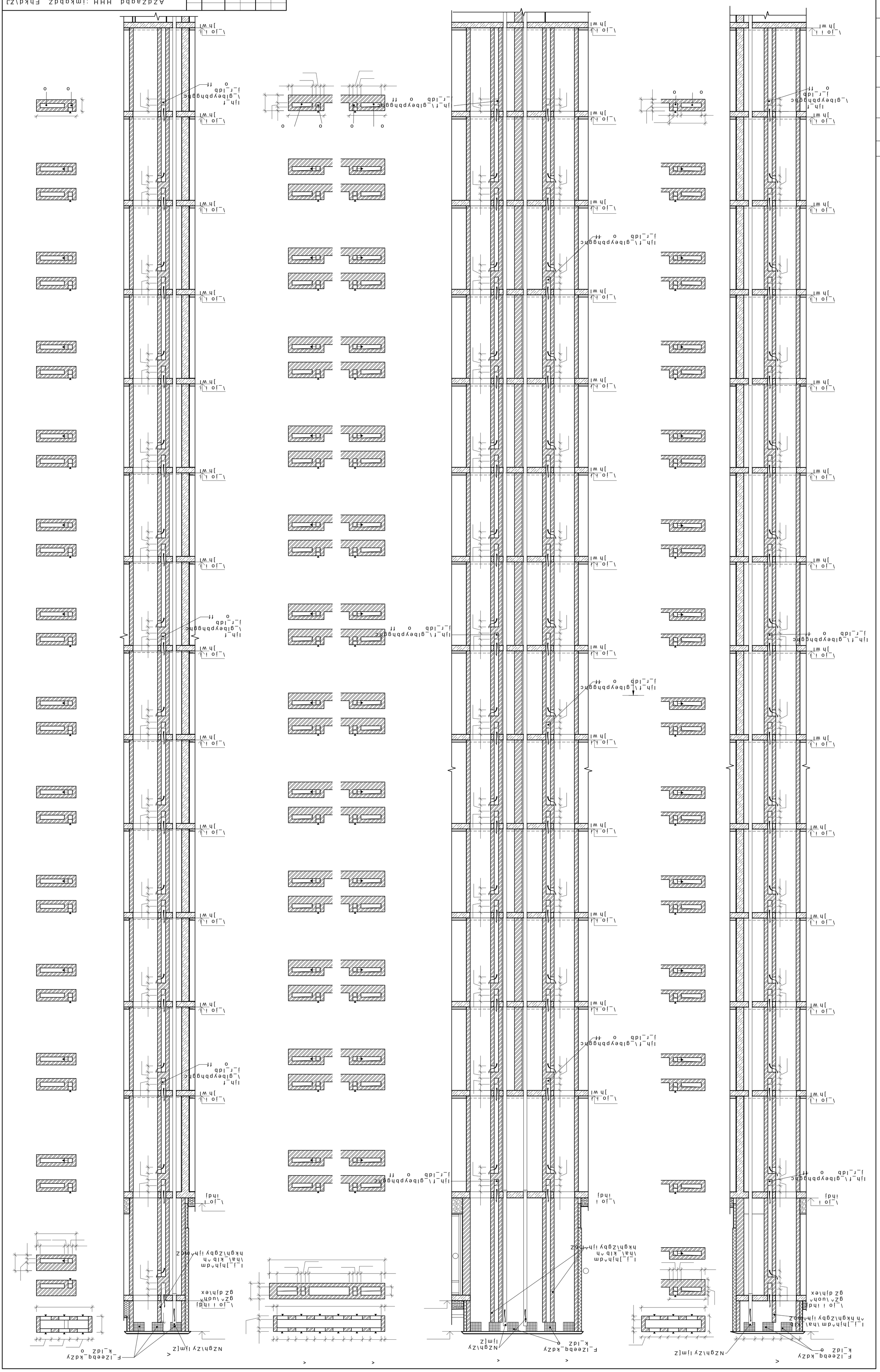

F_lZeebq_kdZy k_ldZ o
NZgh\Zy ljm[Z
l_j_]hjh^dm \ha_klb ^h hkgh\Zgby ijh^mdZ
_jo i ihdj gZ^ \uoh^ gZ djh\ex
_jo i ihdj
ljh_f _glbeypbhgghc j_r_ldb o ff
_jo i]h wl
l_j_]hjh^dm \ha_klb ^h hkgh\Zgby ijh^mdZ
ljh_f _glbeypbhgghc j_r_ldb o ff
o o

В ПРОИЗВОДСТВО РАБОТ

«____» ____________ 20___ г.

подпись ____________________

AZdZaqbd HHH ;jmkgbdZ Fhkd\ZJ

Fhkdh\kdZy h[e E_gbgkdbc jZchg] i =hjdb E
KZijhgh\h mq ‹ hq_j_^v kljh

Baf Dhe mq Ebkl ^hd Ih^ibkv >ZlZ

JZajZ[hlZe bs_gdh

Ghjf dhgljhev

Fgh]hd\Zjlbjguc `beh c ^hf J

KlZ^by Ebkl Ebklh\

<_glbeypbhggu_ dZgZeu < < <

Kn_jZ Fkd

Khj eZkh\Zgh

<aZf bg\

Ih^i b ^ZlZ

Bg\ ihe

Сечение вент. канала
В5.1.9
в уровне верх.п.покр.
для секции 1, 7

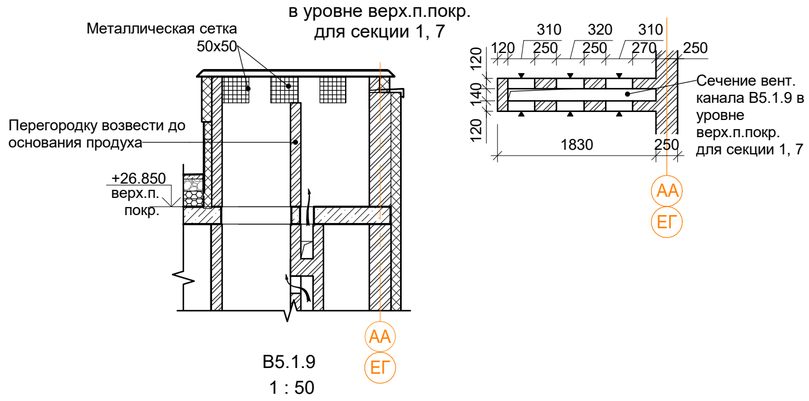

В5.1.8
1 : 50

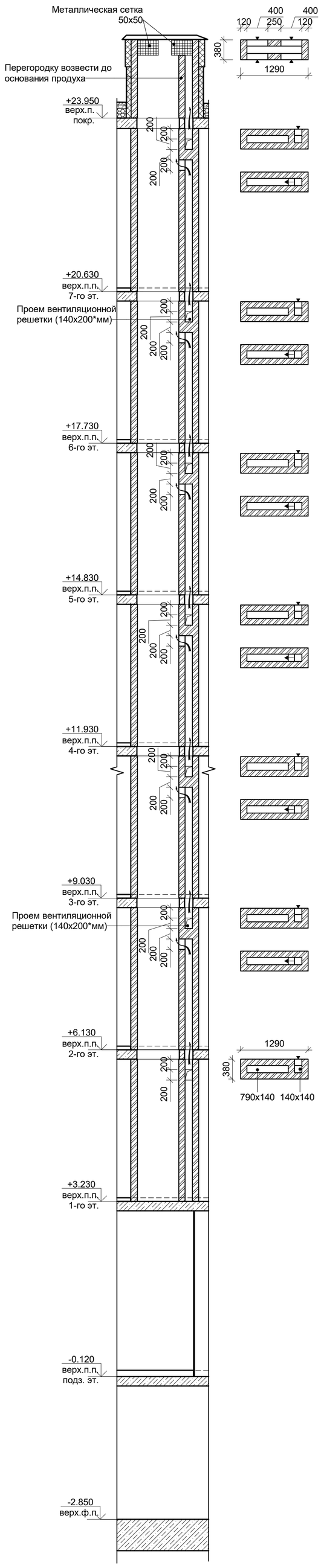

В5.1.9
1 : 50

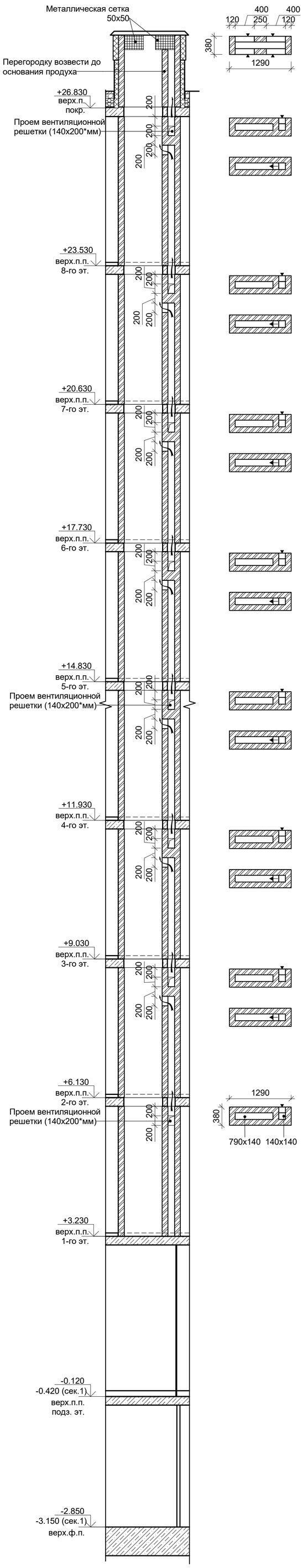

В5.2.9
1 : 50

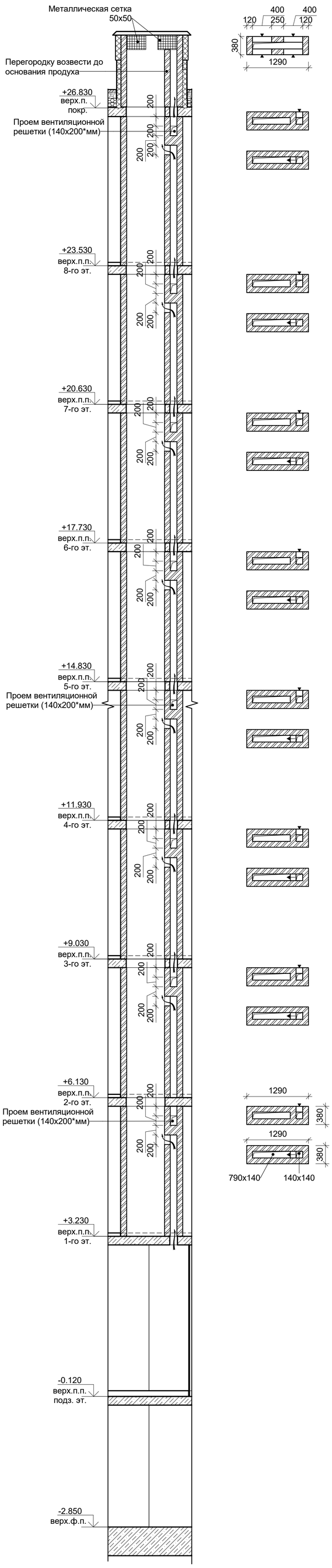

В5.3.9
1 : 50

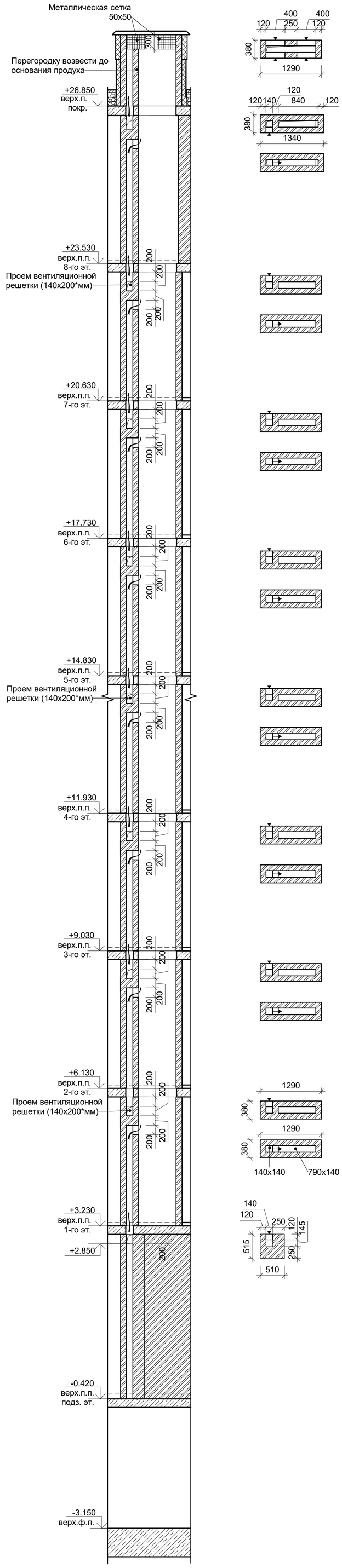

В ПРОИЗВОДСТВО РАБОТ
«_____» _____ 20___ г.
подпись _____

Изм.	Кол.уч	Лист	№ док.	Подпись	Дата
Разработал		Мищенко			28.10.19
Норм.контр.		Янголь			28.10.19

Заказчик: ООО"Брусника. Москва" 02-01/17-АР4

Московская обл., Ленинский район, г.п. Горки Ленинские, д. Сапроново, уч. №50:21:0000000:34153 (3 очередь строительства)

Многоквартирный жилой дом

Стадия	Лист	Листов
Р	32	

Вентиляционные каналы В5.1.8, В5.1.9, В5.2.9, В5.3.9.

Сфера-Мск

Согласовано

Взам. инв. №

Подп. и дата

Инв. № подл.

A1

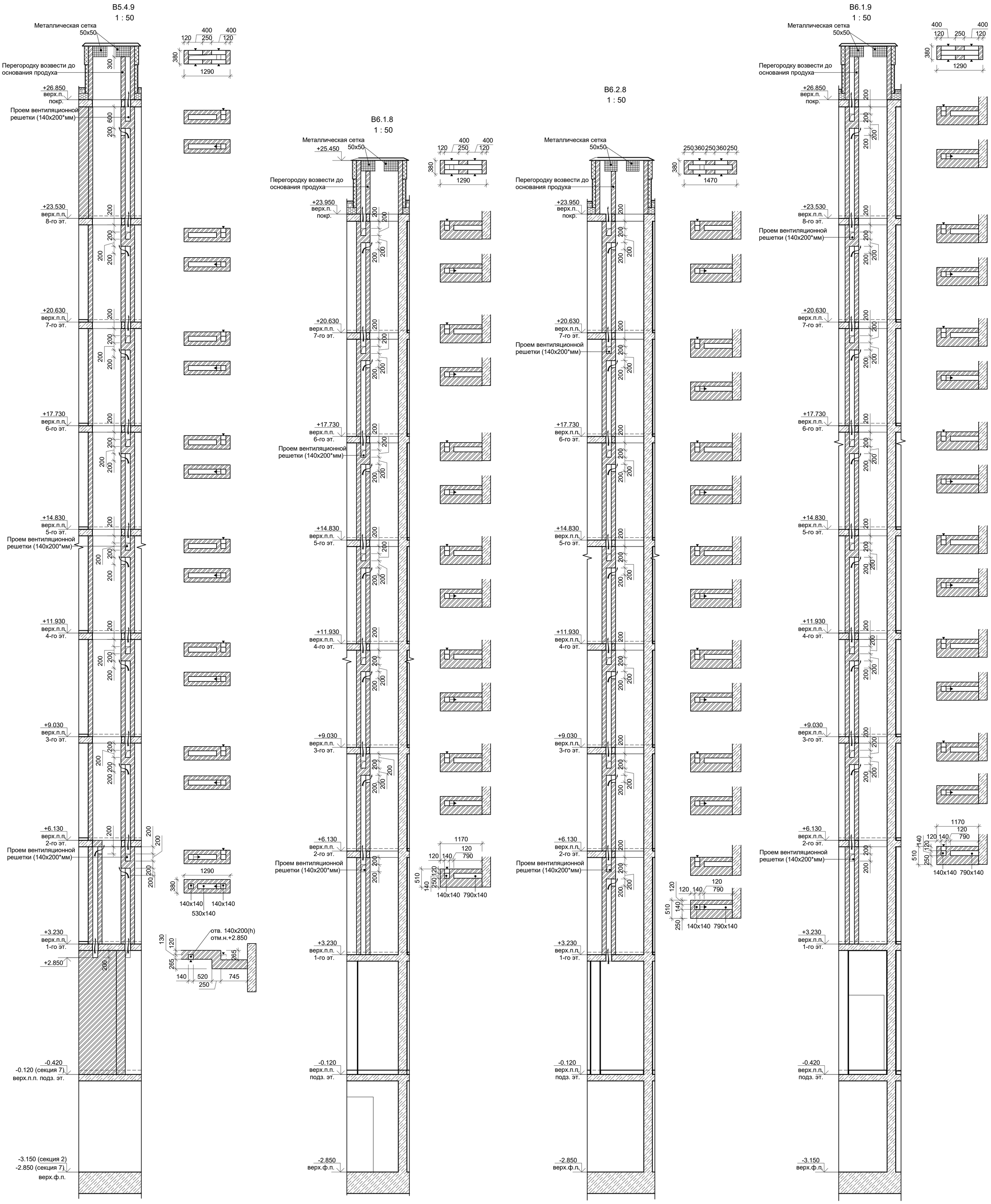

В ПРОИЗВОДСТВО РАБОТ

«_____» _____ 20___ г.

подпись _____

Изм.	Кол.уч	Лист	№ док.	Подпись	Дата
Разработал		Мищенко			28.10.19
Норм.контр.		Янголь			28.10.19

Заказчик: ООО"Брусника. Москва" 02-01/17-АР4

Московская обл., Ленинский район, г.п. Горки Ленинские, д. Сапроново, уч. №50:21:0000000:34153 (3 очередь строительства)

Многоквартирный жилой дом

Стадия	Лист	Листов
Р	33	

Вентиляционные каналы В5.4.9, В6.1.8, В6.2.8, В6.1.9.

Сфера-Мск

Согласовано

Взам. инв. №

Подп. и дата

Инв. № подл.

A1

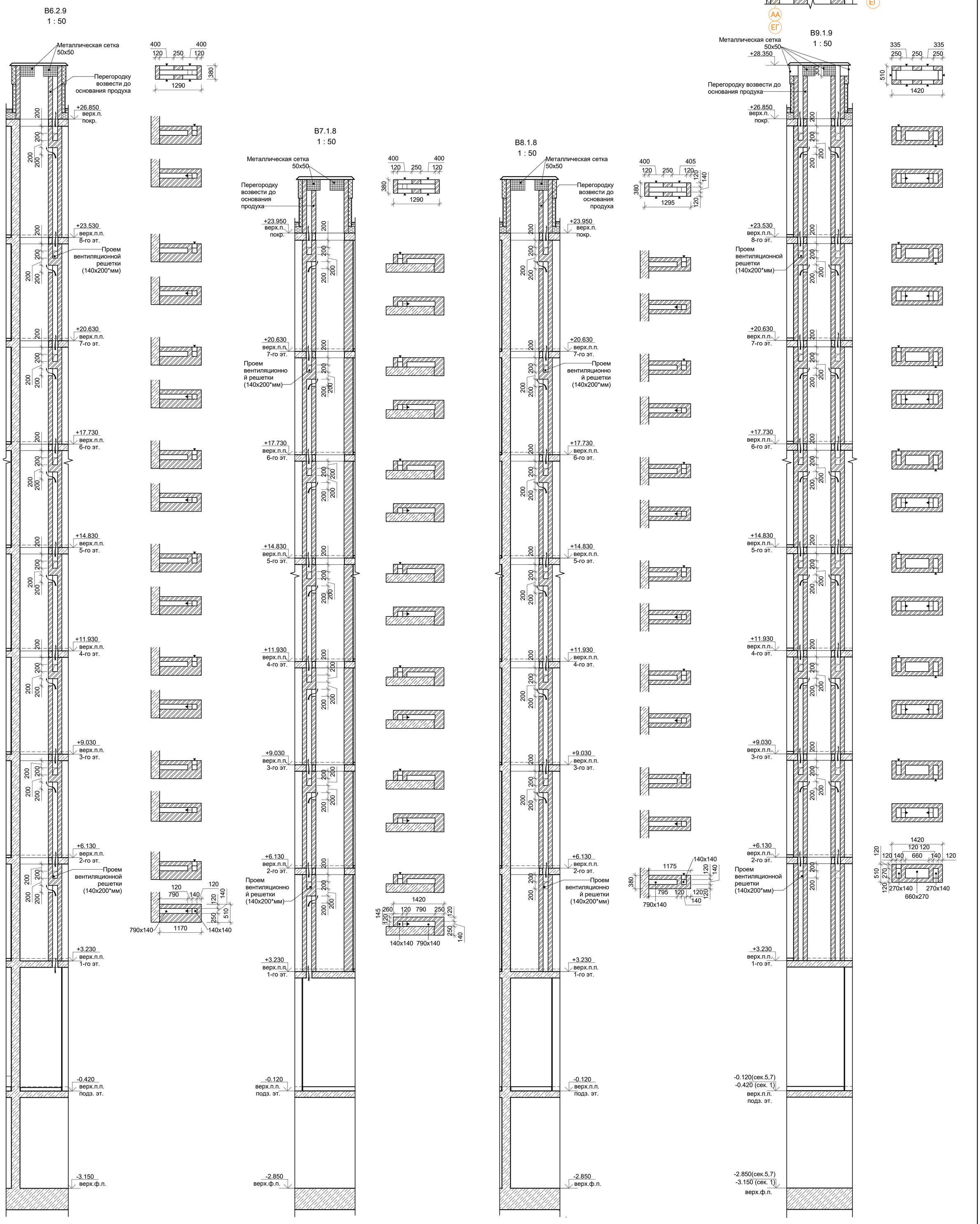

В ПРОИЗВОДСТВО РАБОТ

«_____» _____ 20___ г.

подпись _____

Изм.	Кол.уч	Лист	№ док.	Подпись	Дата
Разработал		Мищенко			28.10.19
Норм.контр.		Янголь			28.10.19

Заказчик: ООО"Брусника. Москва" 02-01/17-АР4

Московская обл., Ленинский район, г.п. Горки Ленинские, д. Сапроново, уч. №50:21:0000000:34153 (3 очередь строительства)

Многоквартирный жилой дом

Стадия	Лист	Листов
Р	34	

Вентиляционные каналы В6.2.9, В7.1.8, В8.1.8, В9.1.9.

Сфера-Мск

Согласовано

Взам. инв. №

Подп. и дата

Инв. № подл.

A1

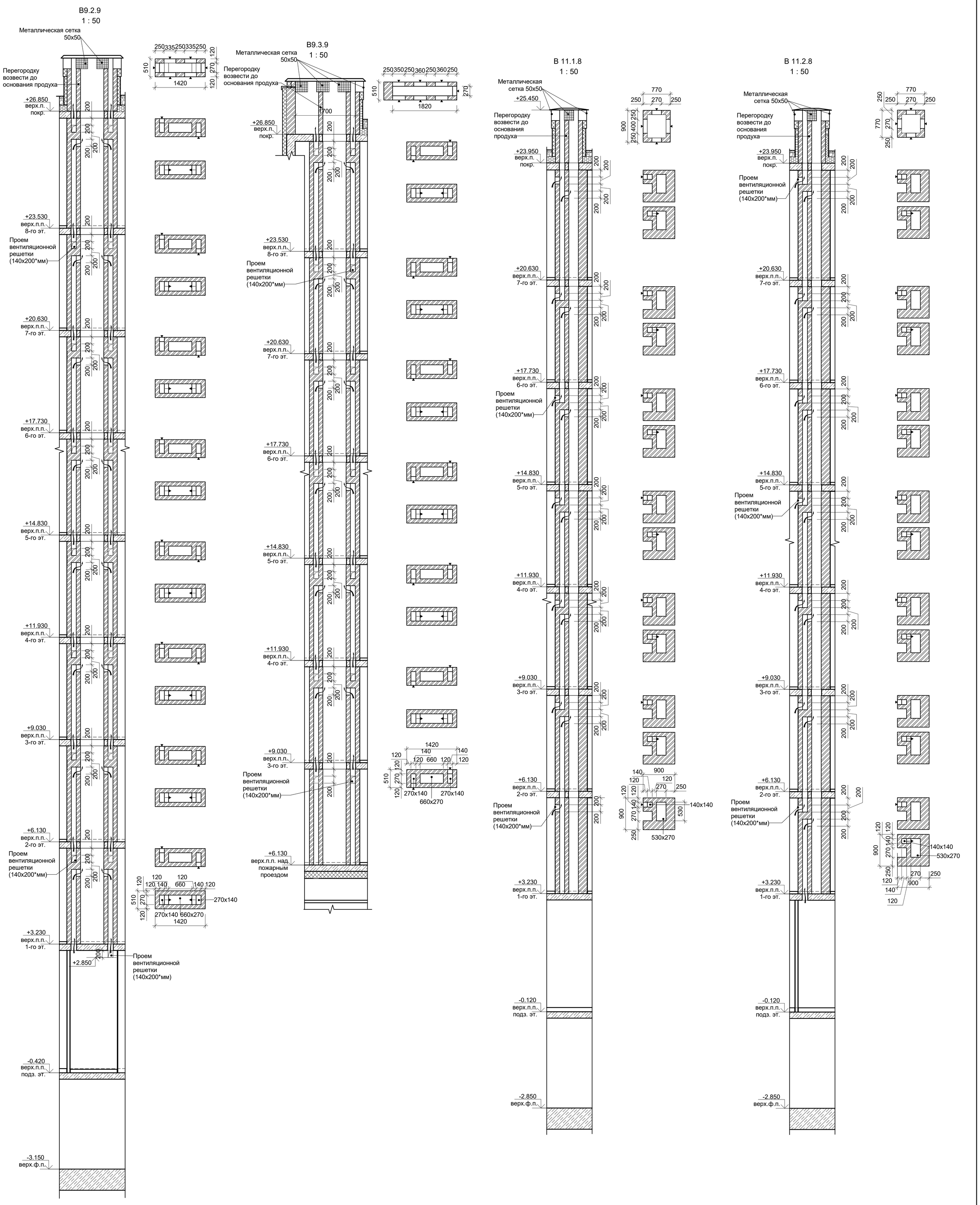

В ПРОИЗВОДСТВО РАБОТ

«_____» _____ 20___ г.

подпись _____

Изм.	Кол.уч.	Лист	№ док.	Подпись	Дата
Разработал		Мищенко			28.10.19
Норм.контр.		Янголь			28.10.19

Заказчик: ООО"Брусника. Москва" 02-01/17-АР4

Московская обл., Ленинский район, г.п. Горки Ленинские, д. Сапроново, уч. №50:21:0000000:34153 (3 очередь строительства)

Многоквартирный жилой дом

Стадия	Лист	Листов
Р	35	

Вентиляционные каналы В9.2.9, В9.3.9, В 11.1.8, В 11.2.8.

Сфера-Мск

Согласовано

Взам. инв. №

Подп. и дата

Инв. № подл.

A1

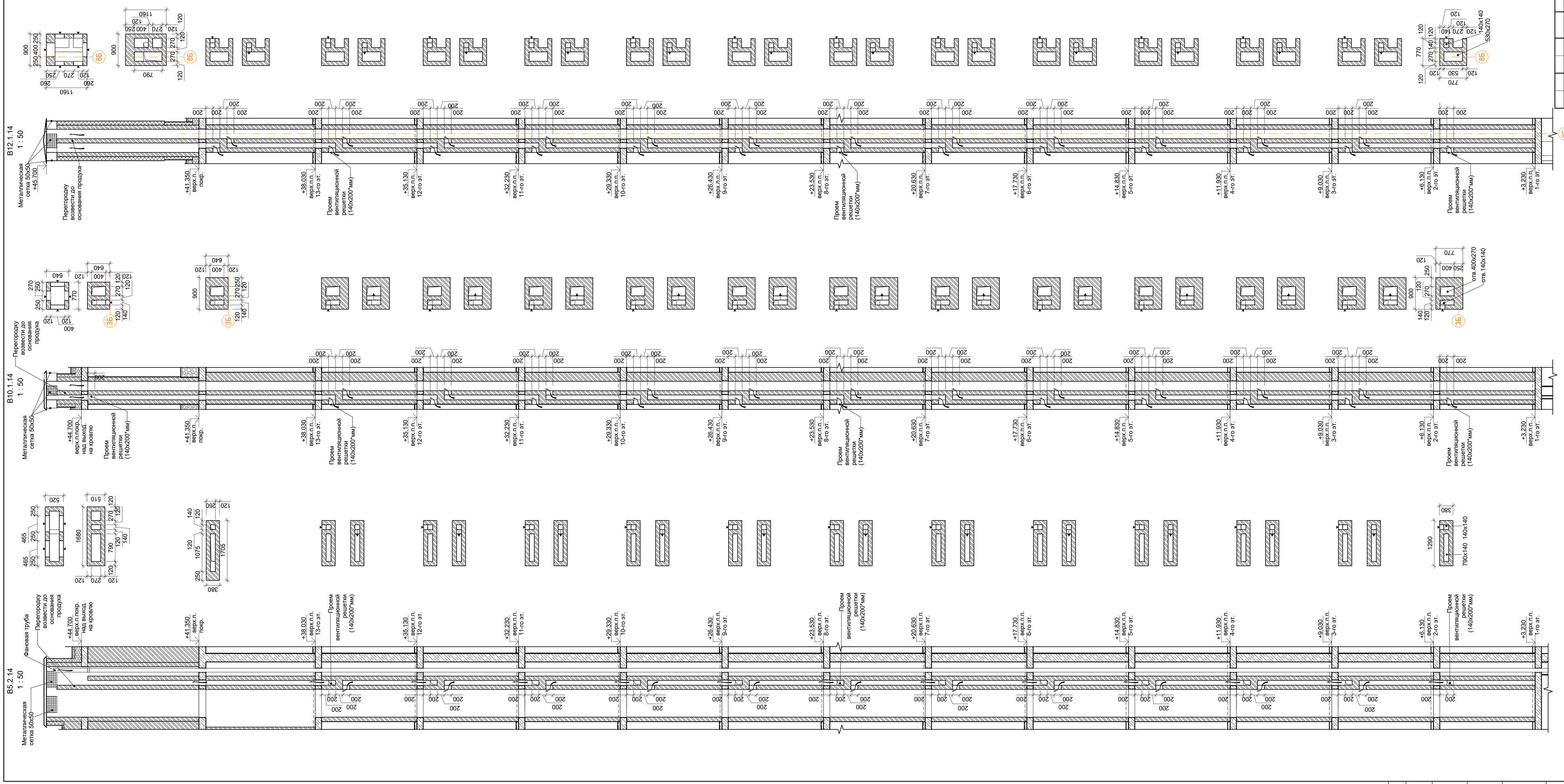

Заказчик: ООО"Брусника. Москва" 02-01/17-АР4

Московская обл., Ленинский район, г.п. Горки Ленинские, д. Сапроново, уч. №50:21:0000000:34153 (3 очередь строительства)

Изм.	Кол.уч.	Лист	№ док.	Подпись	Дата
Разработал		Мишенко			28.10.16
Норм. контр.			Якоть		28.10.16

Многоквартирный жилой дом

Вентиляционные панели В5.2.14, В10.1.14, В12.1.14.

Стадия	Лист	Листов
Р	36	

Сфера-Мск

В ПРОИЗВОДСТВО РАБОТ

«____» _____ 20____ г.

подпись

Согласовано

Взам. инв. №

Подп. и дата

Инв. № подл.

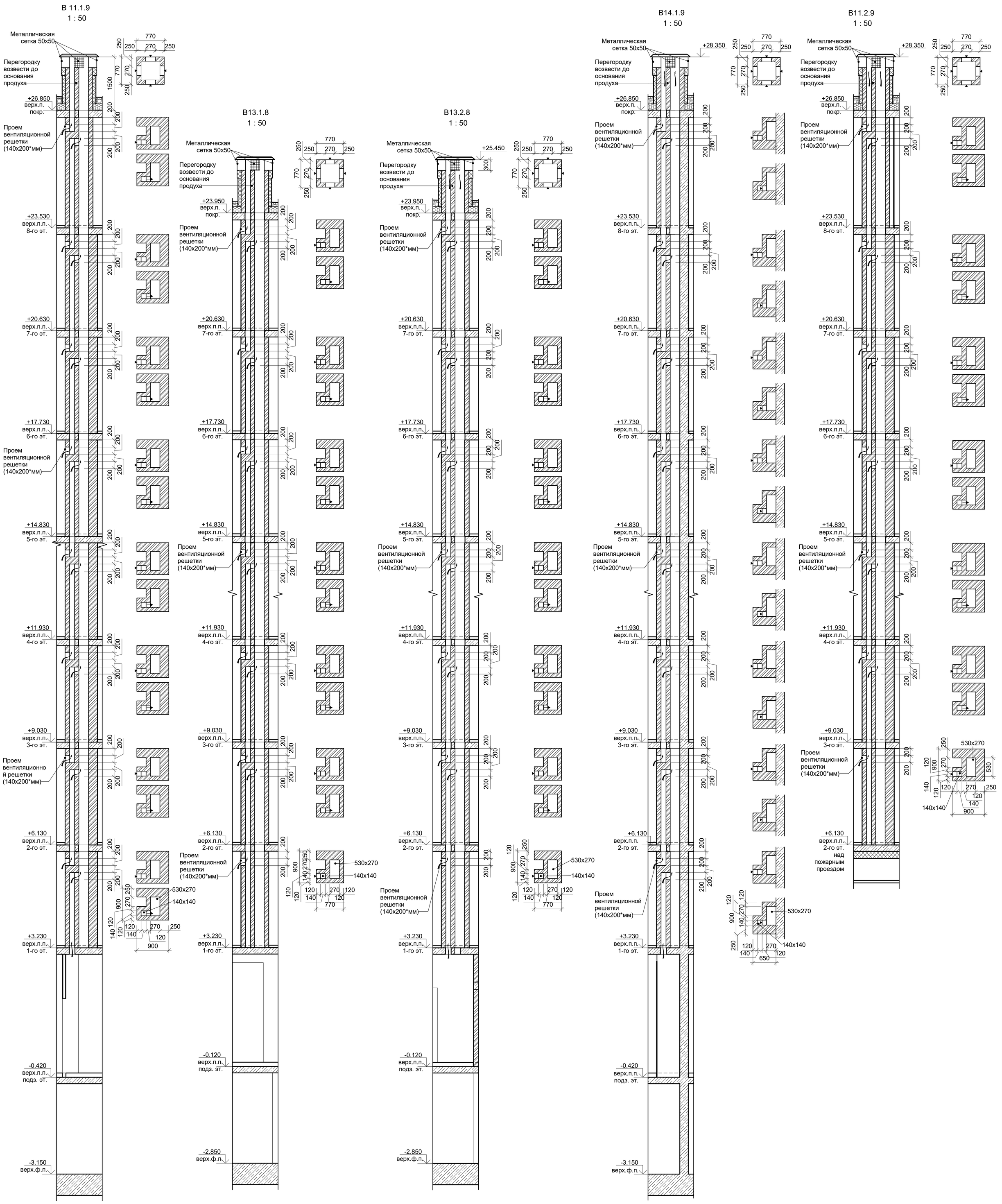

В ПРОИЗВОДСТВО РАБОТ

«_____» _____ 20___ г.

подпись _____

Изм.	Кол.уч	Лист	№ док.	Подпись	Дата
Разработал		Мищенко			28.10.19
Норм.контр.		Янголь			28.10.19

Заказчик: ООО"Брусника. Москва" 02-01/17-АР4

Московская обл., Ленинский район, г.п. Горки Ленинские, д. Сапроново, уч. №50:21:0000000:34153 (3 очередь строительства)

Многоквартирный жилой дом

Стадия	Лист	Листов
Р	37	

Вентиляционные каналы В 11.1.9, В13.1.8, В13.2.8, В14.1.9, В11.2.9.

Сфера-Мск

Согласовано

Взам. инв. №

Подп. и дата

Инв. № подл.

A1

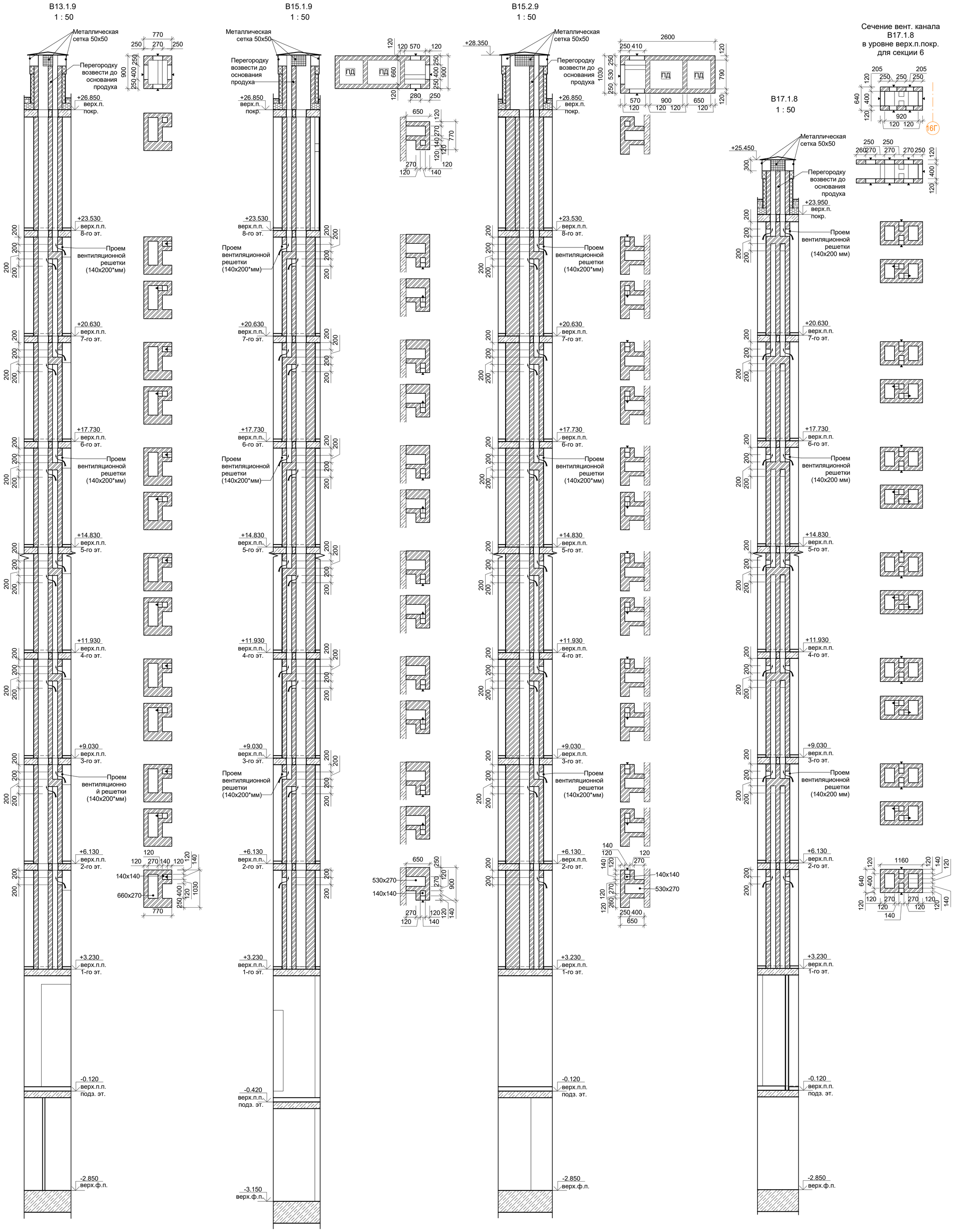

В ПРОИЗВОДСТВО РАБОТ

«_____» _____ 20___ г.

подпись _____

Изм.	Кол.уч	Лист	№ док.	Подпись	Дата
Разработал		Мищенко			28.10.19
Норм.контр.		Янголь			28.10.19

Заказчик: ООО"Брусника. Москва" 02-01/17-АР4

Московская обл., Ленинский район, г.п. Горки Ленинские, д. Сапроново, уч. №50:21:0000000:34153 (3 очередь строительства)

Многоквартирный жилой дом

Стадия	Лист	Листов
Р	38	

Вентиляционные каналы В13.1.9, В15.1.9, В15.2.9, В17.1.8.

Сфера-Мск

Согласовано

Взам. инв. №

Подп. и дата

Инв. № подл.

А1

Согласовано			
Инв. № подл.	Подп. и дата	Взам. инв. №	

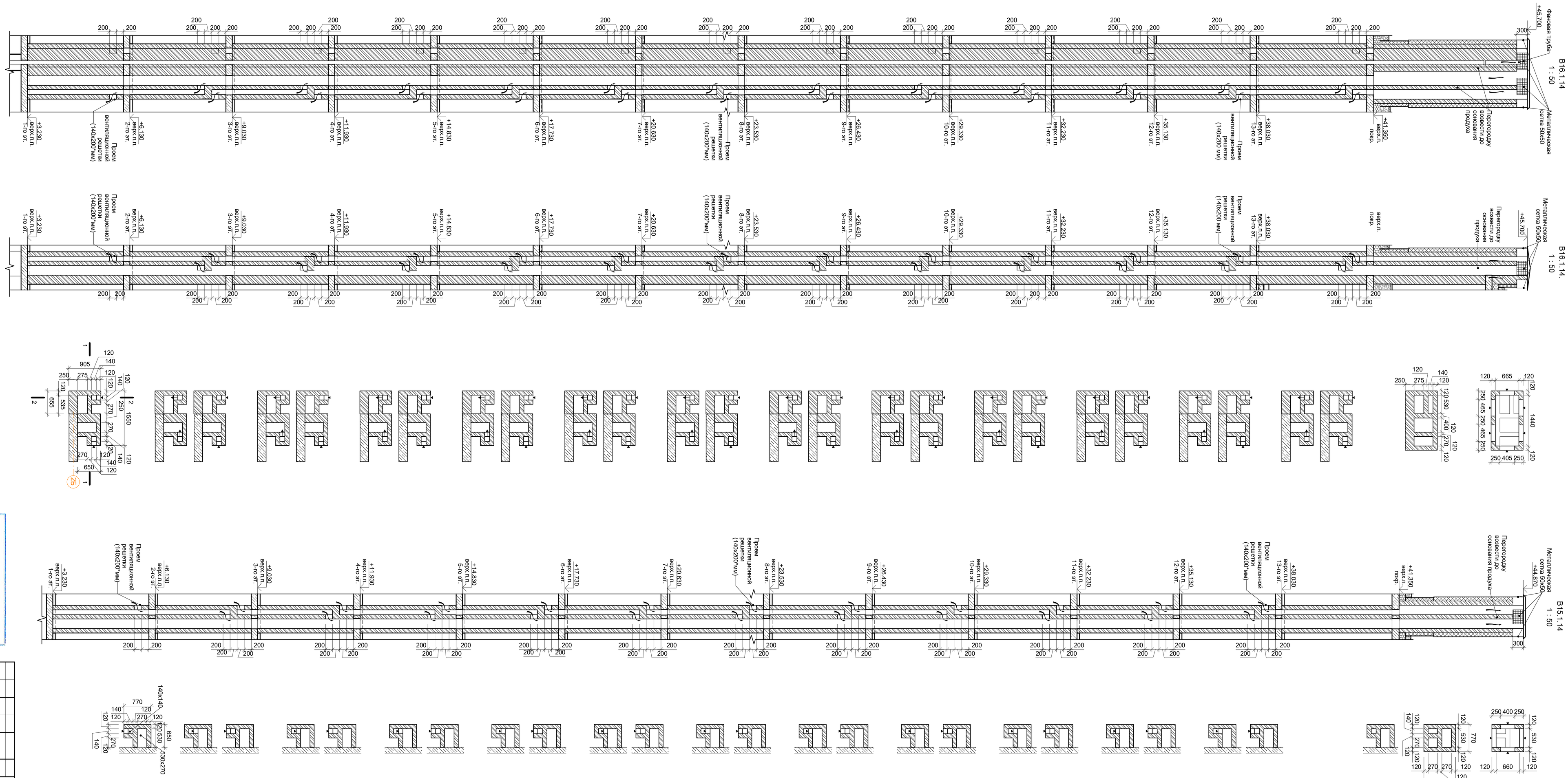

В ПРОИЗВОДСТВО РАБОТ

«____» _____ 20____ г.

подпись _____

Изм.	Кол.уч.	Лист	№ док.	Подпись	Дата
Разработал	Мищенко				26.10.19
Норм.контр.	Рыготь				26.10.19

Заказчик: ООО"Брусника. Москва"

Московская обл., Ленинский район, г.п. Горки Ленинские, д. Сапроново, уч. №50:21:0000000:34153 (3 очередь строительства)

Многоквартирный жилой дом

Вентиляционная шахта В16.1.14, В15.1.14.

Стадия	Лист	Листов
Р	40	

Сфера-Мск

02-01/17-АР4

А1

ОВ-1
1 : 50

ОВ-2
1 : 50

ОВ-3.1
1 : 50

ОВ-4
1 : 50

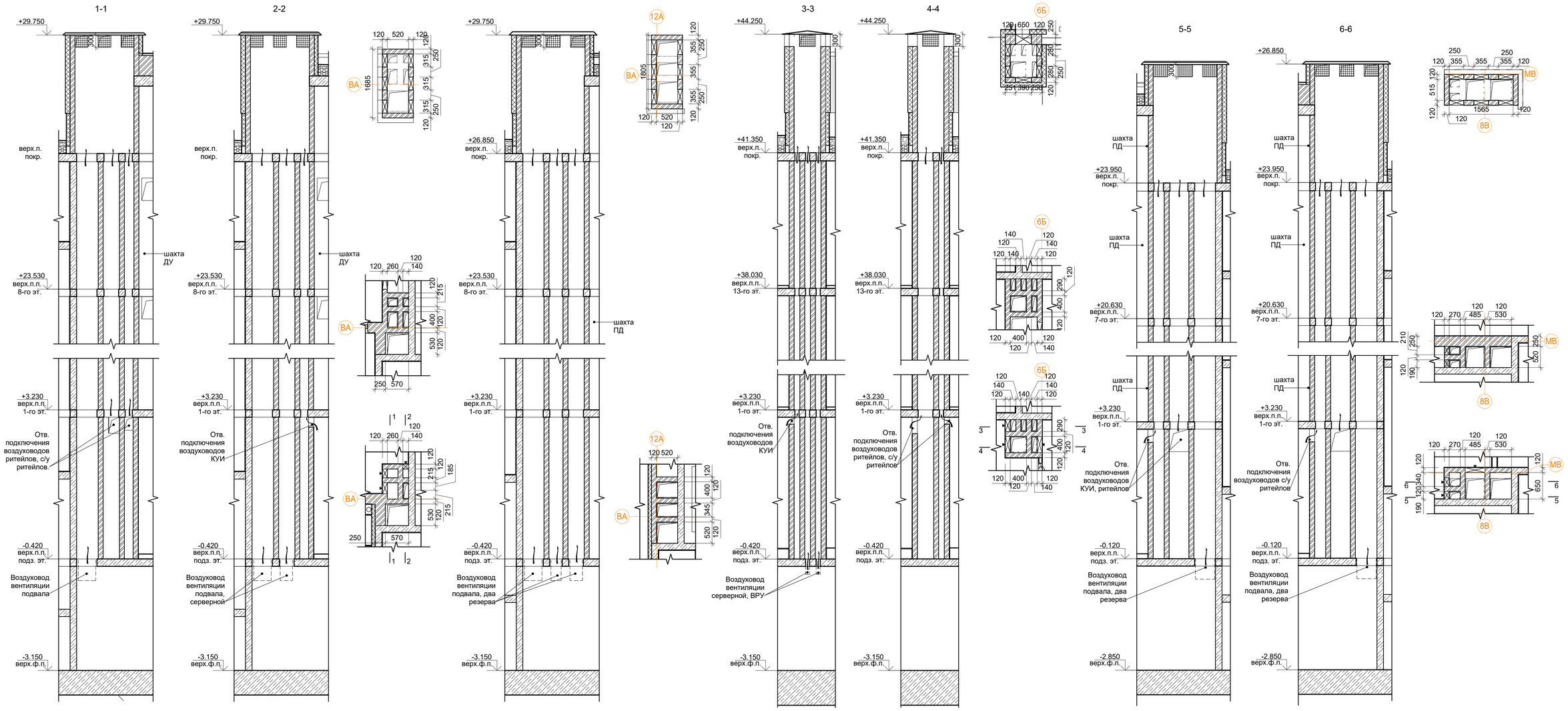

В ПРОИЗВОДСТВО РАБОТ

«_____» _____ 20___ г.

подпись _____

Изм.	Кол.уч.	Лист	№ док.	Подпись	Дата	Заказчик: ООО"Брусника. Москва" 02-01/17-АР4	
						Московская обл., Ленинский район, г.п. Горки Ленинские, д. Сапроново, уч. №50:21:0000000:34153 (3 очередь строительства)	
Разработал		Мищенко			28.10.19	Многоквартирный жилой дом	Стадия: Р; Лист: 41; Листов:
Норм.контр.		Янголь			28.10.19	Вентиляционные каналы ОВ-1-ОВ-4. М 1:50	Сфера-Мск

Согласовано

Взам. инв. №

Подп. и дата

Инв. № подл.

A1

ОВ-5
1 : 50

7-7

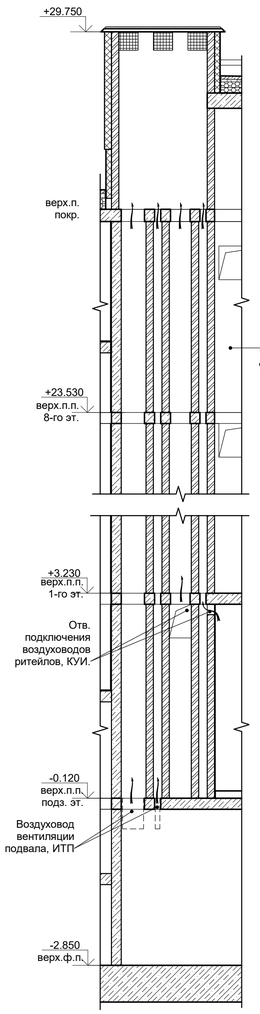

8-8

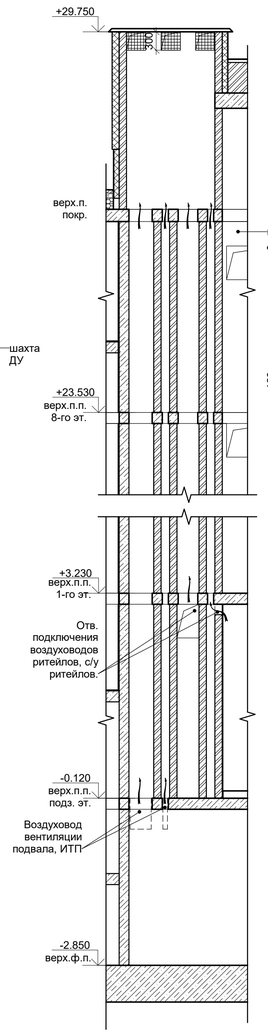

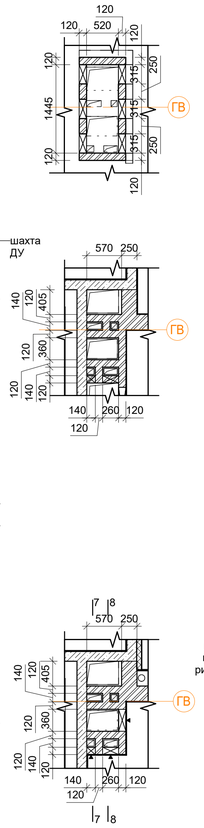

ОВ-6
1 : 50

9-9

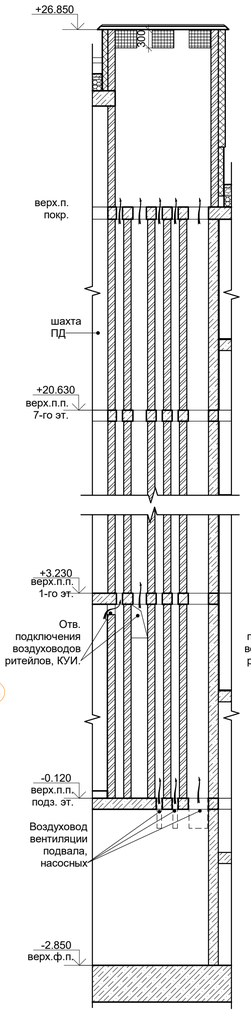

10-10

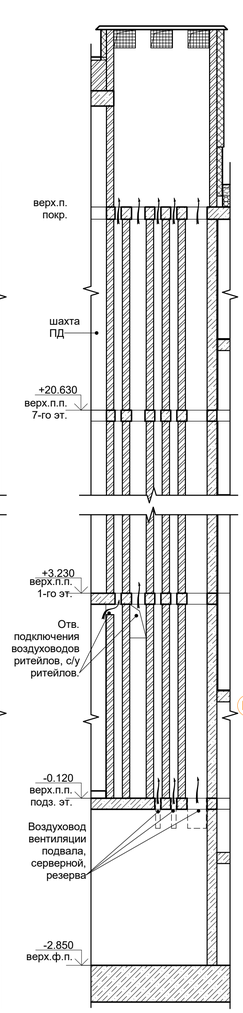

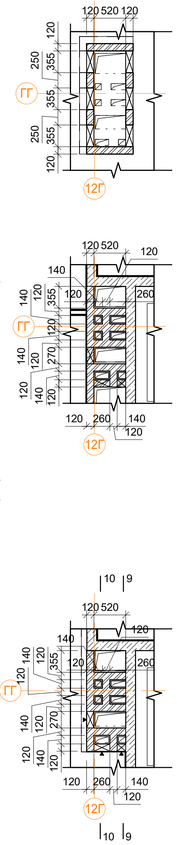

11-11

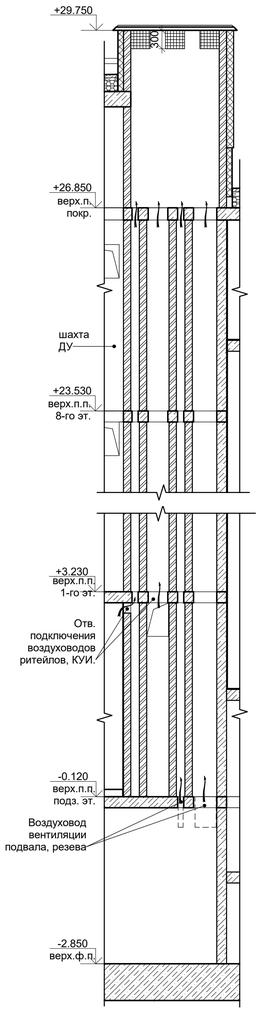

12-12

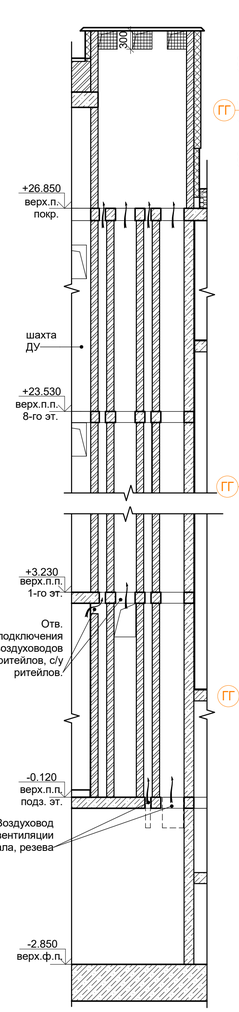

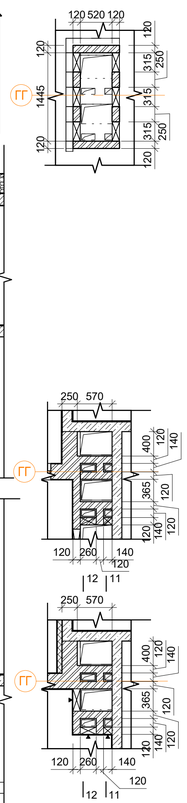

ОВ-8
1 : 50

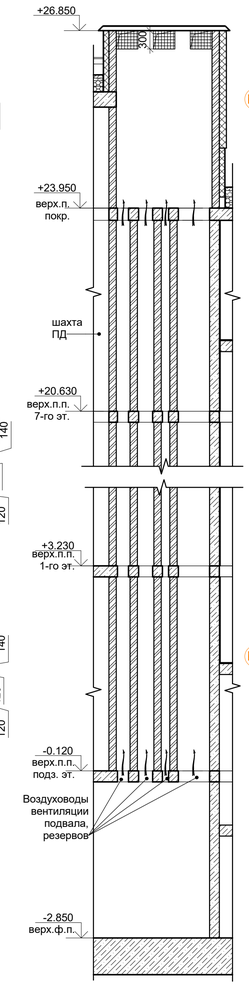

В ПРОИЗВОДСТВО РАБОТ

«_____» _____ 20___ г.

подпись _____

Изм.	Кол.уч.	Лист	№ док.	Подпись	Дата
Разработал		Мищенко			28.10.19
Норм.контр.		Янголь			28.10.19

Заказчик: ООО"Брусника. Москва" 02-01/17-АР4

Московская обл., Ленинский район, г.п. Горки Ленинские, д. Сапроново, уч. №50:21:0000000:34153 (3 очередь строительства)

Многоквартирный жилой дом

Стадия	Лист	Листов
Р	42	

Вентиляционные каналы ОВ-5-ОВ-8.
М 1:50

Сфера-Мск

A1

Согласовано

Взам. инв. №

Подп. и дата

Инв. № подл.